ZRZUT WÓD OPADOWYCH DO ZBIORNIKÓW ZIEMNYCH
SKALA 1:25

Przekrój A–A
skala 1:25

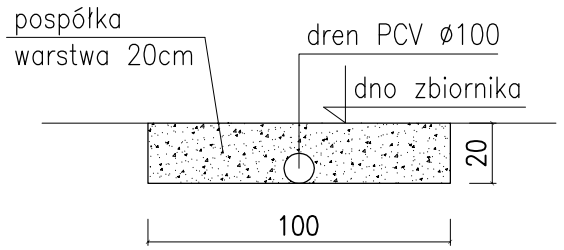

Zbiornik wód opadowych
po modernizacji

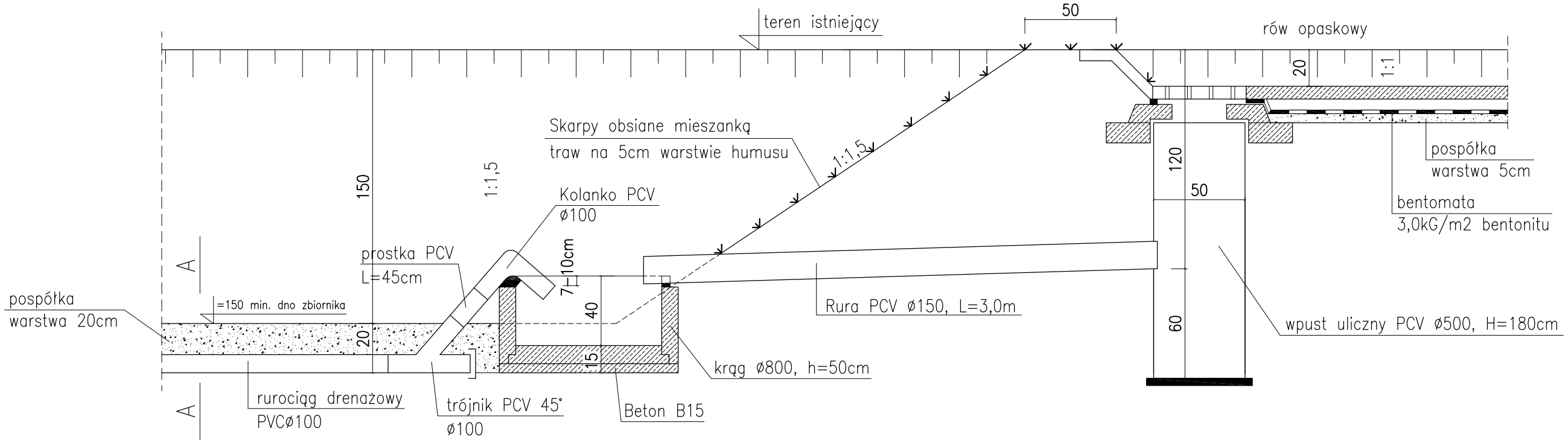

Zbiornik Nr 1, L=11,0m

Zbiornik Nr 2, L=15,0m

Autorskie Biuro Projektów 63–600 Kępno ul.Boczna 4					
Stanowisko	Imię Nazwisko	Nr upr.	Specjaln.	Data	Podpis
Projektował:	mgr inż. P. Witczak	58–90–GW	san.	08.2012	
Opracował:	mgr inż. S. Nawrot			08.2012	
Sprawdził:					
Temat	PROJEKT ZAMIENNY REKULTYWACJI KWATERY "0" NA SKŁADOWISKU ODPADÓW KOMUNALNYCH			Stadium P.T.	
Adres	TEKLINÓW GM.WIERUSZÓW			Branża Sanitarna	
RYSUNEK	ZRZUT WÓD OPADOWYCH DO ZBIORNIKÓW ZIEMNYCH			Skala 1:25 Nr rys. 15	