PRZEKRÓJ NORMALNY SZLAKOWY NA PROSTEJ
od km 0+016,70 do km 1+125,00
od km 1+205,00 do km 1+675,00
od km 2+650,00 do km 3+276,42
od km 3+401,47 do km 3+593,82
od km 3+668,08 do km 3+757,00
od km 3+946,38 do km 4+106,02

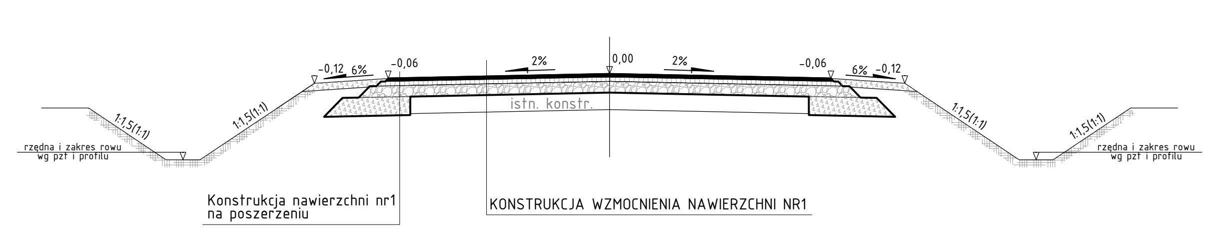

PRZEKRÓJ NORMALNY SZLAKOWY NA PROSTEJ
od km 1+125,00 do km 1+205

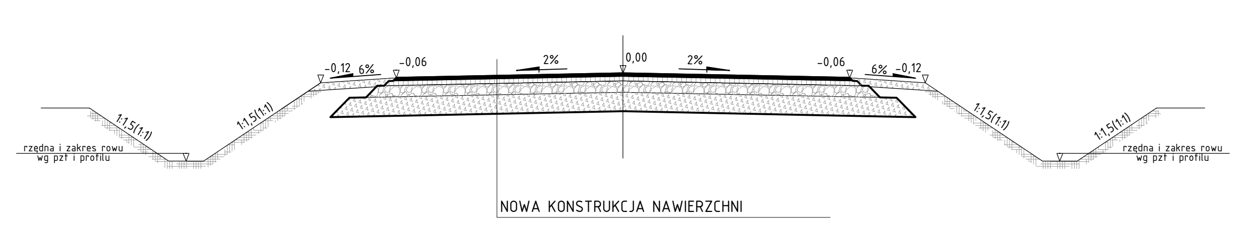

PRZEKRÓJ NORMALNY NA ŁUKU
od km 3+306,42 do km 3+371,47

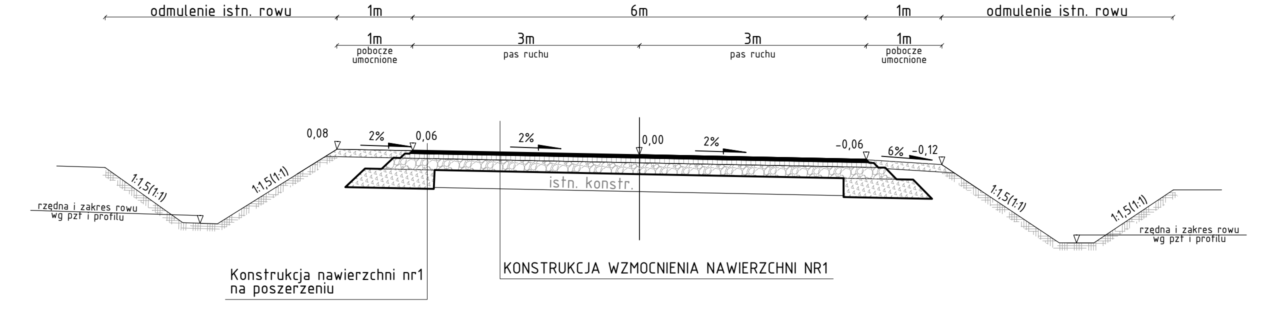

PRZEKRÓJ NORMALNY NA ŁUKU
od km 3+857,00 do km 3+879,29

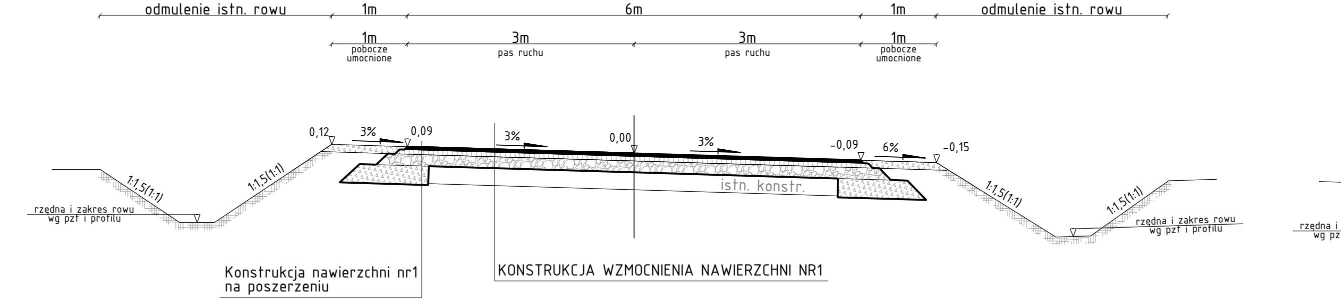

PRZEKRÓJ NORMALNY NA ŁUKU
od km 4+126,02 do km 4+129,97

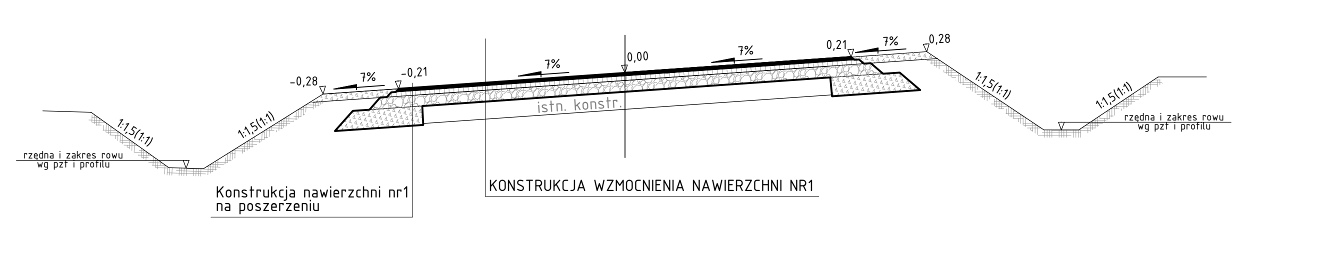

PRZEKRÓJ NORMALNY SZLAKOWY NA PROSTEJ
od km 1+675,00 do km 2+451,57
od km 2+518,60 do km 2+650,00

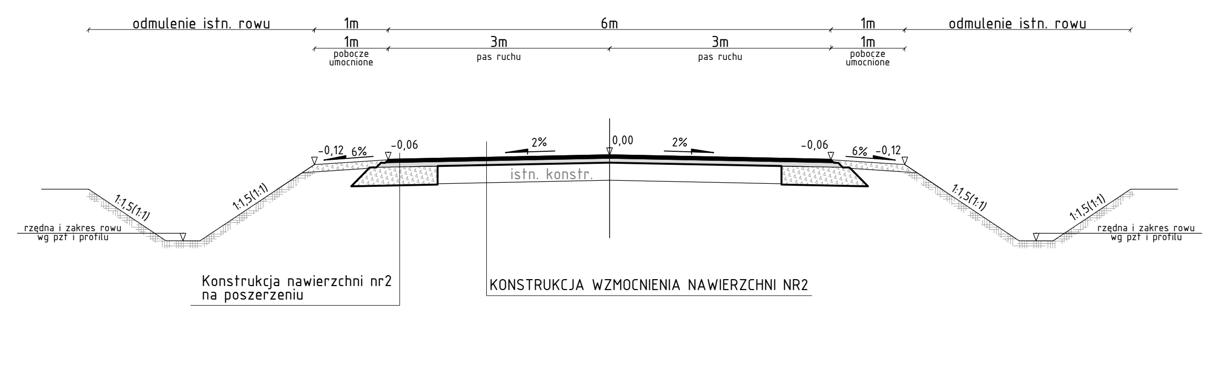

PRZEKRÓJ NORMALNY NA ŁUKU
od km 2+481,57 do km 2+488,60

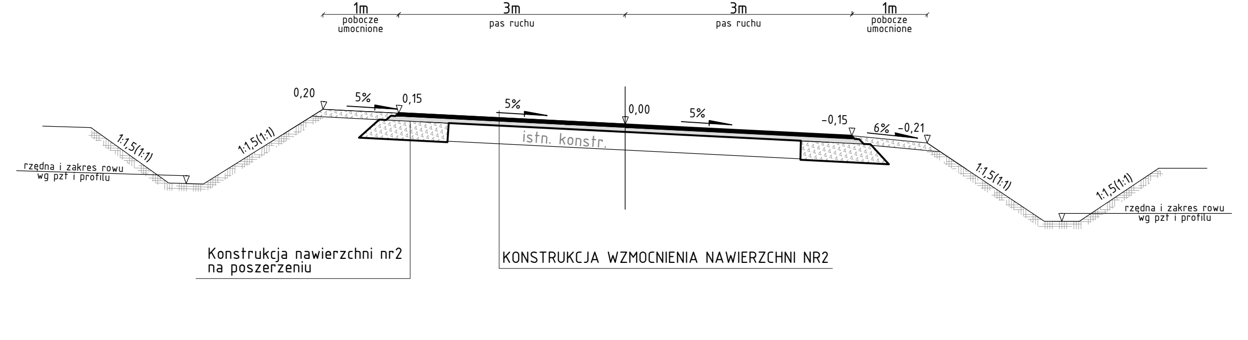

PRZEKRÓJ NORMALNY NA ŁUKU
od km 3+623,82 do km 3+638,08

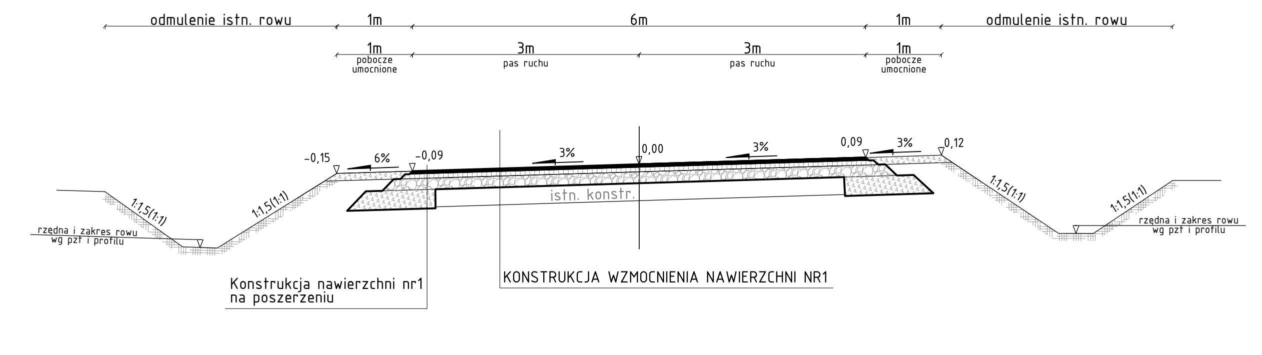

PRZEKRÓJ NORMALNY NA ŁUKU
od km 3+923,98 do km 3+926,38

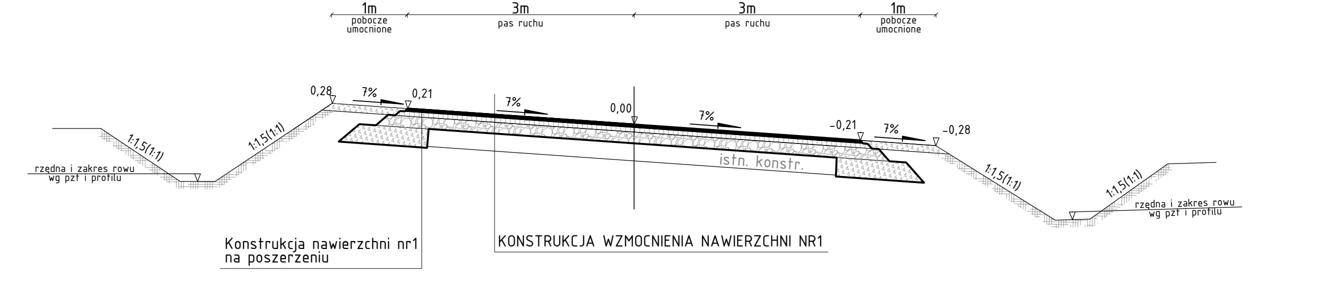

PRZEKRÓJ NORMALNY
przez peron autobusowy strona prawa
km 0+827,81
km 1+894,55
km 2+823,85

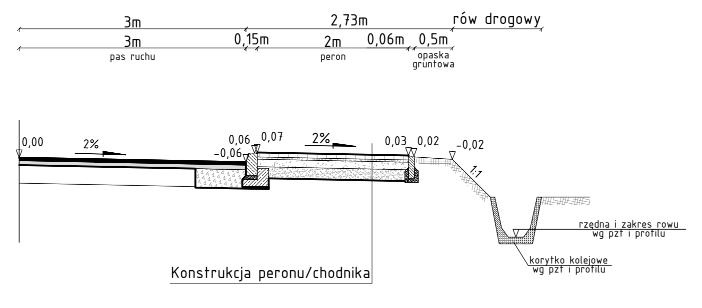

PRZEKRÓJ NORMALNY
przez peron autobusowy strona lewa
km 0+763,35
km 1+836,90
km 2+882,00

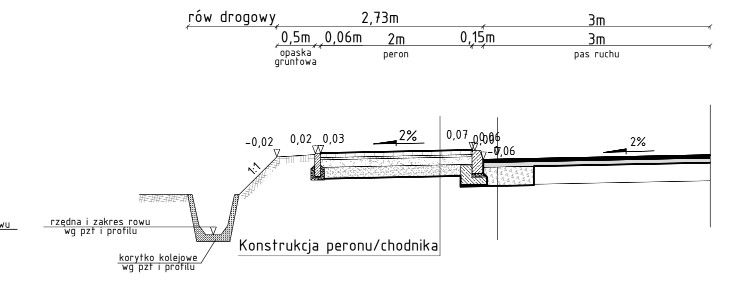

KLASA DROGI - Z
KATEGORIA RUCH - KR2

KONSTRUKCJA WZMOCNIENIA NAWIERZCHNI NR 1
od km 0+016,70 do km 1+125,00, od km 1+205,00 do km 1+675,00
od km 2+650,00 do km 3+757,00, od km 3+857,00 do km 4+176,00
- warstwa ścieralna AC11S gr. 4cm
- warstwa wiążąca z AC11W gr. 6cm
- warstwa wyrównawcza z mieszanki niezwiązanej kruszywa $C_{90/3}$ o uziernieniu 0/31,5 śr. gr. 12cm
- istn. konstrukcja nawierzchni

KONSTRUKCJA WZMOCNIENIA NAWIERZCHNI NR 2
od km 1+675,00 do km 2+650,00
- warstwa ścieralna AC11S gr. 4cm
- warstwa wyrównawcza z AC11W śr. gr. 4cm
- istn. konstrukcja nawierzchni

KONSTRUKCJA POSZERZENIA NR 1
od km 0+016,70 do km 1+125,00, od km 1+205,00 do km 1+675,00
od km 2+650,00 do km 3+757,00, od km 3+857,00 do km 4+176,00
- warstwa ścieralna AC11S gr. 4cm
- warstwa wiążąca z AC11W gr. 6cm
- warstwa wyrównawcza/technologiczna z mieszanki niezwiązanej kruszywa $C_{90/3}$ o uziernieniu 0/31,5
- podbudowa zasadnicza z mieszanki niezwiązanej kruszywa $C_{90/3}$ o uziernieniu 0/31,5 gr. 20cm
- podbudowa pomocnicza z mieszanki niezwiązanej kruszywa $C_{90/3}$ o uziernieniu 0/63 gr. 15cm
- istniejące podłoże

KONSTRUKCJA POSZERZENIA NR 2
od km 1+675,00 do km 2+650,00
- warstwa ścieralna AC11S gr. 4cm
- warstwa wyrównawcza/technologiczna z AC11W
- warstwa wiążąca z AC11W gr. 6cm
- podbudowa zasadnicza z mieszanki niezwiązanej kruszywa $C_{90/3}$ o uziernieniu 0/31,5 gr. 20cm
- podbudowa pomocnicza z mieszanki niezwiązanej kruszywa $C_{90/3}$ o uziernieniu 0/63 gr. 15cm
- istniejące podłoże

NOWA KONSTRUKCJA NAWIERZCHNIA
- warstwa ścieralna AC11S gr. 4cm
- warstwa wiążąca z AC11W gr. 6cm
- podbudowa zasadnicza z mieszanki niezwiązanej kruszywa $C_{90/3}$ o uziernieniu 0/31,5 gr. 20cm
- podbudowa pomocnicza z mieszanki niezwiązanej kruszywa $C_{90/3}$ o uziernieniu 0/63 gr. 15cm
- istniejące podłożeistniejące podłoże

KONSTRUKCJA PERONU/CHODNIKA
- warstwa ścieralna z betonowej kostki brukowej gr. 6cm
- podsypka cementowo-piaskowa 1:4 gr. 3cm
- warstwa podbudowy z gruntu stabilizowanego cementem C1,5/2 gr. 10cm
- warstwa odsączająca z mieszanki kruszywa niezwiązanego o uziarnieniu 0/16 gr. 15cm

KONSTRUKCJA NAWIERZCHNI ZJAZDÓW PUBLICZNYCH
- warstwa ścieralna AC11S gr. 4cm
- warstwa wiążąca z AC11W gr. 6cm
- podbudowa zasadnicza z mieszanki niezwiązanej kruszywa $C_{90/3}$ o uziernieniu 0/31,5 gr.
- podbudowa pomocnicza z mieszanki niezwiązanej kruszywa $C_{90/3}$ o uziernieniu 0/63 gr. 1
- warstwa odsączająca z mieszanki kruszywa niezwiązanego o uziarnieniu 0/16 gr. 15cm
-

KONSTRUKCJA ZJAZDÓW Z KRUSZYWA
- warstwa z mieszanki niezwiązanej z kruszywem $C_{90/3}$ gr. 15cm
- warstwa odsączająca z mieszanki kruszywa niezwiązanego o uziarnieniu 0/16 gr. 15cm

ZARZĄD DRÓG POWIATOWYCH
W KRASNYMSTAWIE
22-300 KRASNYSTAW
UL. BOROWA 6

Jednostka projektowa:
PWS PROJEKT Paweł Sikora
21-030 Motycz,
Konopnica 251e

Zamierzenie budowlane:
PRZEBUDOWA DROGI POWIATOWEJ NR 3143L DK17 – TARZYMIECHY – WIRKOWICE Z WYŁĄCZENIE
MOSTU NA RZECE WIEPRZ

Stadium:	Część:	Opracowanie:
Projekt Wykonawczy	Branza drogowa	DP 3143L

Nazwa rysunku:
PRZEKROJE NORMALNE

BRANŻA	FUNKCJA	IMIĘ I NAZWISKO	NR UPRAWNIEŃ	PODPIS
Drogowa	Projektant	mgr inż. Paweł Sikora	LUB/0020/POOD/08	
Drogowa	Sprawdzający	mgr inż. Jerzy Kaliszuk	LUB/0026/POOD/04	

Data:	Skala:	Nr. rys.	Rew.	Nr str.:
12.2018	1:1000	3	0	