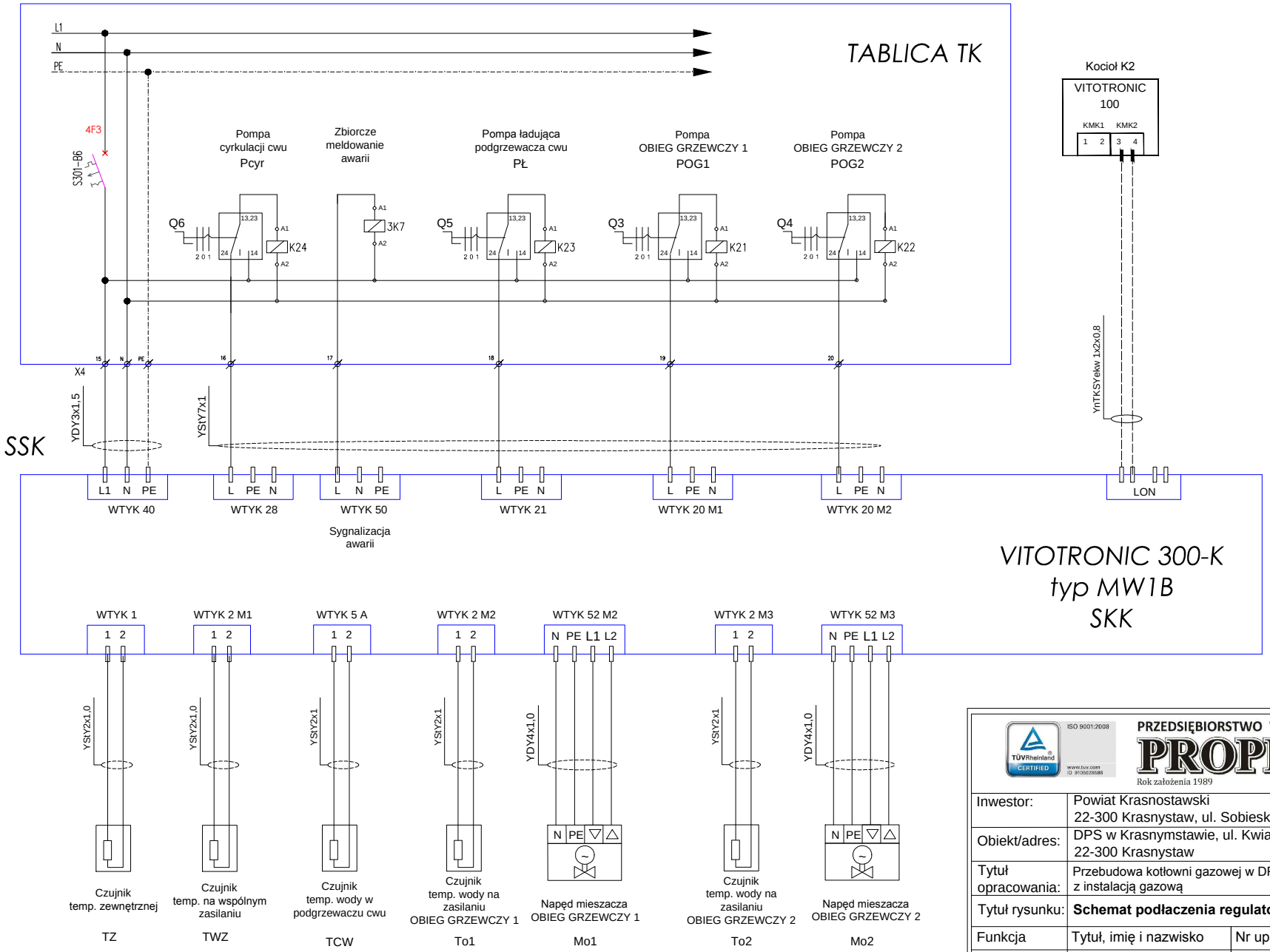

PRZEDSIĘBIORSTWO WIELOBRANŻOWE PROPER® Sp. z o.o.
Rok założenia 1989

20-481 Lublin, ul. K. Olszewskiego 8
tel. 81 747-83-54, 81 748-27-47
fax 81 747 53 79
info@proper.com.pl
www.proper.com.pl

Inwestor:	Powiat Krasnostawski 22-300 Krasnystaw, ul. Sobieskiego 3			Data: 05.2017
Obiekt/adres:	DPS w Krasnymstawie, ul. Kwiatowa 1, 22-300 Krasnystaw			Stadium: PROJEKT BUDOWLANY
Tytuł opracowania:	Przebudowa kotłowni gazowej w DPS w Krasnymstawie wraz z instalacją gazową			
Tytuł rysunku:	**Schemat podłaczenia regulatora kaskady**			Branża: ELEKTRYCZNA
Funkcja	Tytuł, imię i nazwisko	Nr uprawnień	Podpis	Skala:
Projektował:	mgr inż. Ł. Boczkowski	LUB/0045/PWOE/13		-
Opracowała:				Nr rysunku:
				5