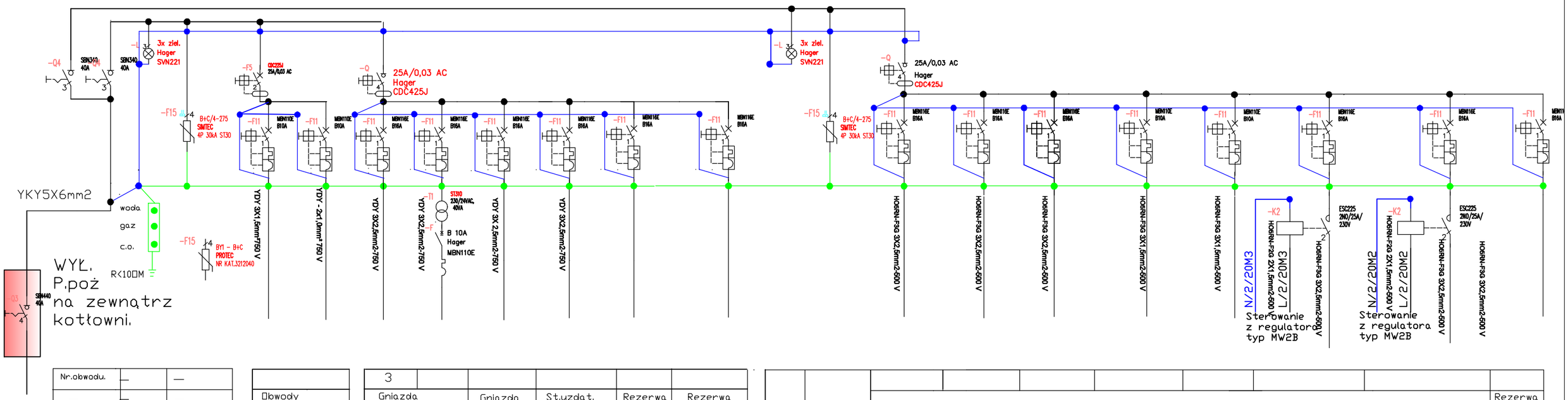

Nr.obwodu.	—	—
—	—	—
Główny wyłącznik	Sygnalizacja obecności faz Lampki SFN127	Ogranicznik przepięćT1+T2

Obwody oświetleniowe	
Oświetlenie Kotłowni	Oświetlenie awaryjne kotłowni

3					
Gniazda serwisowe		Gniazda 230V	St.uzdat. Wody	Rezerwa	Rezerwa
Gniazda230V Kotłownia	Gniazda24V Kotłownia	Gniazda230V ogólne Kotłownia	Obwód zasilania gniazda 230V dla stacji uzdatniania wody	Obwód rezerwowy	Obwód rezerwowy

Sygnalizacja obecności faz Lampki SFN127	Ogranicznik przepięćT1+T2								
									Rezerwa
		Zasilanie 230V kotła Vitodens 200W-60kW Nr1	Zasilanie 230V kotła Vitodens 200W-60kW Nr2	Zasilanie 230V regulatora 300-K typ MW2B	Zasilanie 230V sterownika SZSS-2	ZaMDsilanie230V systemu detekcji gazu typ MD2.Z	Zasilanie230V pompy obiegowej Nr 1 typu YonosMAXO 25//05-10	Zasilanie230V pompy obiegowej Nr 1 typu YonosMAXO 25//05-10	Obwód rezerwowy

JEDNOSTKA PROJEKTOWANIA: Biuro Inżynierskie mgr inż. Monika Płowaś
ul. Okrzei 31/22 22-300 Krasnystaw

Inwestor
POWIAT KRASNOSTAWSKI
ul. Sobieskiego 3 22-300 Krasnystaw

Nazwa inwestycji
Przebudowa kotłowni w budynku Filii DPS w Ostrowie Krupskim

Funkcja	Imię i nazwisko	Numer uprawnień	Podpis
Projektant	*mgr inż. Tomasz Kuśmierczyk*	*LUB/0217/PWOE/06*	
Projektant	*inż. Bolesław Hałata*	*ANB 513/1/60/79*	
Sprawdzający	*mgr inż. Bogusław Bolesław Rysak*	*ZAP/0098/PWOE/04*	

Nazwa rysunku **Schemat ideowy rozdzielnicy RK**

Branża:	Data:	Skala:	Stadium:	Nr rys.:
Elektryczna	10.2021r.	1:50	PT	E6