INWESTOR	POWIATRAWICKI	**POWIATOWY ZARZĄD DRÓG W RAWICZU** **63-900 Rawicz,** **ul. Podmiejska 10**
JEDNOSTKA PROJEKTOWA	PROKAM DOROGOWE BIURO PROJEKTOWE	**PROKAM Kamil Gorszki** **ul. Obornicka 87a/4** **51-114 Wrocław** *Tel.:* **661 504 268** *email:* **prokam.biuro@gmail.com** *REGON:* **524787425** *NIP:* **6991935596**
NAZWA ZADANIA	**Przebudowa drogi powiatowej nr 5488P w m. Zielona Wieś w zakresie budowy chodnika**	
ADRES	**Zielona Wieś; 63-900 Rawicz** **dz. nr ewid. gr. 378; obręb 0020 Zielona Wieś;** **jednostka ewid. 302205_5 Rawicz**	
STADIUM	**DOKUMENTACJA ZGŁOSZENIOWA**	

KAT. OBIEKTU BUDOWLANEGO	*BRANŻA*
XXV	**Drogowa**
XXVI	**Sanitarna**

ZESPÓŁ PROJEKTOWY	*IMIĘ I NAZWISKO*	*SPECJALNOŚĆ NUMER UPRAWNIEŃ*	*BRANŻA*	*PODPIS*
Autor projektu	**mgr inż. Kamil Gorszki**	**Inżynieryjna drogowa DOŚ/0108/PWBD/20**	**Drogowa**	
Projektant	**mgr inż. Mariusz Mosoń**	**Instalacyjno-inżynieryjna DOŚ/0123/PBS/18**	**Sanitarna**	

Oświadczenie: w/w opracowanie jest zgodne z umową i kompletne z punktu widzenia celu, któremu ma służyć.

Rozwiązania zawarte w przedmiotowym opracowaniu są chronione prawnie i stanowią wyłączną własność firmy PROKAM Kamil Gorszki.
Bez pisemnej zgody właściciela nie mogą być kopiowane ani udostępniane osobom trzecim, jak również rozpowszechniane w innej formie.
(Ustawa z dnia 4 lutego 1994 r. o prawie autorskim i prawach pokrewnych, DZ.U. z 2017 r. poz. 880 z późniejszymi zmianami)

LISTOPAD, 2024

2. SPIS ZAWARTOŚCI DOKUMENTACJI

Spis zawartości dokumentacji	
1.	**Strona tytułowa**
2.	**Spis zawartości dokumentacji**
3.	**Opis techniczny**
4.	**Dokumentacja formalno-prawna**
5.	**Rysunki**

3. OPIS TECHNICZNY

Opis techniczny	
1.	Dane ogólne inwestycji
2.	Podstawa opracowania
3.	Przedmiot i zakres opracowania
4.	Stan istniejący
5.	Stan projektowany
6.	Odwodnienie
7.	Obszar oddziaływania
8.	Ochrona środowiska
9.	Ochrona konserwatorska zabytków
10.	Wpływ eksploatacji górniczej
11.	Wymagania ogólne i szczegółowe wykonania robót drogowych

1. Dane ogólne inwestycji

- **Inwestor** : Powiatowy Zarząd Dróg w Rawiczu
- **Adres inwestora**: 63-900 Rawicz, ul. Podmiejska 10
- **Nazwa inwestycji**: Przebudowa drogi powiatowej nr 5488P w m. Zielona Wieś w zakresie budowy chodnika
- **Adres inwestycji** : Zielona Wieś; 63-900 Rawicz; dz. nr ewid. gr. 378; obręb 0020 Zielona Wieś; jednostka ewid. 302205_5 Rawicz
- **Jednostka projektowa**: PROKAM Kamil Gorszki
- **Adres jednostki projektowej**: 51-114 Wrocław, ul. Obornicka 87a/4
- **Zespół projektowy**

  Autor projektu:
  - *Imię i Nazwisko:* mgr inż. Kamil Gorszki
  - *Nr uprawnień:* DOŚ/0108/PWBD/20
  - *Specjalność:* inżynieryjna drogowa
  - *Branża:* Drogowa
  - *Rodzaj uprawnień:* do kierowania i projektowania bez ograniczeń

  Projektant:
  - *Imię i Nazwisko:* mgr inż. Mariusz Mosoń
  - *Nr uprawnień:* DOŚ/0123/PBS/18
  - *Specjalność:* instalacyjno-inżynieryjna
  - *Branża:* Sanitarna
  - *Rodzaj uprawnień:* do projektowania bez ograniczeń

2. Podstawa opracowania

- Zlecenie inwestora
- Mapa do celów projektowych w skali 1:500 sporządzona przez geodetę uprawnionego Pana Marka Lorka, upraw. nr 7175
- Rozporządzenie Ministra Infrastruktury z dnia 24 czerwca 2022 r. w sprawie przepisów techniczno-budowlanych dotyczących dróg publicznych (Dz. U. 2022 poz. 1518)
- Ustawa z dnia 7 lipca 1994 roku prawo budowlane, (Dz. U. z 2023r. poz. 682 z późn. zm.)
- Rozporządzenie Ministra Infrastruktury z dnia 2 września 2004 roku w sprawie szczegółowego zakresu i formy dokumentacji projektowej, specyfikacji technicznych wykonania i odbioru robót budowlanych oraz programu funkcjonalno – użytkowego. (Dz.U. 2021 poz. 2454)
- Ustawa z dnia 21 marca 1985 r. o drogach publicznych (tekst jednolity: Dz. U. z 2023r. poz. 645 z późn. zm.)
- Załącznik do zarządzenia Nr 31 Generalnego Dyrektora Dróg Krajowych i Autostrad z dnia 16.06.2014 r.- Katalog Typowych Konstrukcji Nawierzchni Podatnych i Półsztywnych
- Wzorce i standardy rekomendowane przez ministra właściwego do spraw transportu
- Pomiary własne w terenie

3. Przedmiot i zakres opracowania

Przedmiotem niniejszego opracowania jest dokumentacja techniczna branży drogowej obejmująca przebudowę drogi powiatowej nr 5488P w m. Zielona Wieś w zakresie:
- budowy chodnika
- budowy kanalizacji deszczowej
- skanalizowania części istniejącego rowu przydrożnego
- budowy zjazdów do posesji mieszkalnych
- plantowania terenów zielonych

4. Stan istniejący

Droga powiatowa nr 5488P

Droga powiatowa w obrębie przebudowy posiada nawierzchnię bitumiczną o szer. ca 5-6m. Wzdłuż drogi przebiegają obustronne pobocza gruntowe przecinane przez zjazdy do posesji mieszkalnych oraz na części odcinka przebiega rów przydrożny. Pozostała część pasa drogowego zagospodarowana jest przez tereny zielone porośnięte trawą. Odwodnienie jezdni drogi realizowane jest poprzez istniejące spadki poprzeczne i podłużne częściowo w pas drogowy i częściowo do istniejącego rowu przydrożnego.

Uzbrojenie terenu

Uzbrojenie terenu występujące w obrębie projektowanego chodnika to:
- Sieć **t.** Zachować ostrożność podczas wykonywania pracy przy użyciu sprzętu,
- Sieć **w**. Zachować ostrożność podczas wykonywania pracy przy użyciu sprzętu,
- Sieć **eN**. Zachować ostrożność podczas wykonywania pracy przy użyciu sprzętu,
- Sieć **neN**. Zachować ostrożność podczas wykonywania pracy przy użyciu sprzętu,

Uwaga! Nie wyklucza się występowania innych urządzeń obcych, których nie przedstawiają podkłady geodezyjne.

Uwaga! W razie przypadkowego odkrycia i/lub uszkodzenia w trakcie wykonywania robót ziemnych jakichkolwiek przewodów instalacji wodociągowej, kanalizacyjnej, elektrycznej, gazowej, centralnego ogrzewania itp., należy niezwłocznie przerwać roboty do czasu ustalenia pochodzenia tych instalacji i określenia, czy i w jaki sposób możliwe jest w tym miejscu dalsze bezpieczne prowadzenie robót.

5. Stan projektowany

- **Plan sytuacyjny**

Dokumentacja przewiduje przebudowę drogi powiatowej nr 5488P w m. Zielona Wieś. Przebudowa drogi polegać będzie na budowie jednostronnego chodnika wzdłuż jezdni drogi powiatowej na odcinku ok. 263 metrów. W tym celu wzdłuż krawędzi jezdni po stronie proj. chodnika należy ułożyć krawężnik betonowy ze ściekiem przykrawężnikowym nawiązując do istniejących rzędnych krawędzi jezdni, przykanaliki i wpusty, kanalizację deszczową która obejmuje m.in częściowe zarurowanie rowu (szczegółowy opis br. sanitarnej podano w pkt 6) po którym przebiega jego trasa w celu prawidłowego odwodnienia obszaru jezdni drogi powiatowej. Szczeliny powstałe miedzy istniejąca krawędzią jezdni a ułożonym ściekiem należy wypełnić bitumiczną masą zalewową. Na wysokości działek nr ewid. gr. 240/1 i 562 należy wykonać 2 rampy krawężnikowe z wydzieleniem pasa ostrzegawczego (PO), pola uwagi (PU) oraz pasa

prowadzącego (PP) pod projektowane (wg odrębnego opracowania) przejście dla pieszych, W obrębie ramp zamontować oświetlenie hybrydowe w celu doświetlenia przejścia dla pieszych. Wzdłuż projektowanego chodnika należy wykonać plantowanie terenów zielonych oraz w obrębie pasa drogowego należy wykonać dowiązania wysokościowe na terenach zielonych bez powodowania spływu wody na działki sąsiednie. Zjazdy występujące na trasie projektowanego chodnika wykonać z betonowej kostki brukowej. W miejscu istniejącego słupa oświetleniowego na wysokości granicy działek nr ewid. gr. 561/1 i 562 należy wykonać zwężenie chodnika oraz pas obsługujący z kostki granitowej, w którym umiejscowiony zostanie istniejący słup.

Na analizowanym odcinku drogi przewidziano lokalne zwężenia chodnika, wynikające z istniejących ograniczeń terenowych oraz braku możliwości uzyskania pełnej szerokości ciągu pieszego w granicach pasa drogowego. Występujące zwężenia chodnika wynikają z ograniczonej szerokości pasa drogowego oraz istniejącej infrastruktury, której przebudowa byłaby nieuzasadniona ekonomicznie i technicznie. Alternatywa w postaci przeniesienia chodnika na przeciwną stronę jezdni została przeanalizowana, jednak uznano ją za nieekonomiczną i niekomfortową dla pieszych, z uwagi na to, że:

- po przeciwnej stronie jezdni możliwe byłoby wykonanie jedynie krótkiego odcinka pełnowymiarowego chodnika, ponieważ również występują ograniczenia przestrzenne i brak miejsca w pasie drogowym, po czym konieczne byłoby ponowne przeprowadzanie pieszych na stronę pierwotną,
- takie rozwiązania wiązałoby się z koniecznością lokalizacji kilku przejść dla pieszych w niewielkiej odległości od siebie,
- lokalizacja w/w przejść znajdowałaby się na łuku kołowym i byłaby niebezpieczna z uwagi na ograniczoną widoczność kierujących pojazdami w stosunku do pieszych, co mogłoby prowadzić do sytuacji kolizyjnych i obniżenia poziomu bezpieczeństwa ruchu,
- skutkowałoby to wydłużeniem trasy dojścia, obniżeniem komfortu użytkowania, zmniejszeniem bezpieczeństwa poprzez kilkukrotne przekraczanie drogi na przejściach oraz zwiększeniem kosztów realizacji.

Zgodnie z wymaganiami § 29 pkt 2, Rozporządzenie Ministra Infrastruktury z dnia 24 czerwca 2022 r. w sprawie przepisów techniczno-budowlanych dotyczących dróg publicznych w miejscach, gdzie chodnik ulega zwężeniu, należy zapewnić możliwość swobodnego minięcia się pieszych poprzez wykonanie mijanek. W przedmiotowym przypadku, za mijanki uznaje się odcinki pełnowymiarowego chodnika zlokalizowane przed zwężeniami z jednej i drugiej strony, które umożliwiają bezpieczne minięcie się użytkowników pieszych przed wejściem w odcinki o ograniczonej szerokości. Takie rozwiązania spełniają wymagania w zakresie bezpieczeństwa, dostępności i funkcjonalności ciągu pieszego, przy jednoczesnym zachowaniu racjonalności technicznej i ekonomicznej. Przyjęte rozwiązanie – tj. lokalne zwężenia chodnika z wykorzystaniem pełnowymiarowych odcinków jako mijanek – stanowią najbardziej racjonalny, bezpieczny i ekonomicznie uzasadniony wariant w istniejących warunkach terenowych, zgodny z obowiązującymi przepisami techniczno-budowlanymi.

Roboty związane z w/w elementami będą polegały na wykonaniu wykopów, ułożeniu elementów odwodnienia, wykonaniu nasypów (zasypka Kd) i korytowania podłoża pod warstwy konstrukcyjne i wykonaniu tych warstw, ułożeniu pozostałych

elementów ograniczających na betonowych ławach z oporem, miejscowym demontażu istniejącej nawierzchni i ułożeniu projektowanych nawierzchni oraz plantowaniu terenów zielonych.

Chodnik posiadać będzie nawierzchnię z betonowej kostki brukowej szarej o szerokości 2,5m z miejscowymi zwężeniami. Obrys chodnika zostanie ograniczony obrzeżem betonowym 8x30cm oraz krawężnikiem betonowym 15x30cm. Zjazdy posiadać będą nawierzchnie z betonowej kostki brukowej grafitowej. Obrys zjazdów zabezpieczony zostanie opornikiem betonowym 12x25cm i krawężnikiem najazdowym 15x22cm. Zjazdy połączone zostaną z krawędzią jezdni skosami 1:1. Wzdłuż jezdni ułożony zostanie krawężnik betonowy 15x30cm ze ściekiem przykrawęznikowym z 2 rzędów betonowej kostki brukowej szer. 0,2m. Rampy krawężnikowe posiadać będą nawierzchnię z betonowej kostki brukowej szarej. Wydzielenie pasa ostrzegawczego i pola uwagi wykonane zostanie z płytek ostrzegawczych żółtych 0,4x0,4m a pas prowadzący z płytek kierunkowych szarych 0,3 x 0,3m. Oświetlenie hybrydowe powinno posiadać panele fotowoltaiczne, turbinę wiatrową oraz dedykowane miejsce do montażu znaków aktywnych D-6. Tereny zielone wykonane zostaną z humusu obsianego trawą.

Całość opracowania szczegółowo przedstawiono na zał. do projektu rys. nr 2 „PLAN ZAGOSPODAROWANIA TERENU”

- **Rozwiązania wysokościowe**

Przebieg wysokościowy chodnika i zjazdów należy dowiązać do rzędnych wysokościowych projektowanych krawężników, które należy dowiązać wysokościowo do istniejących rzędnych krawędzi jezdni. Projektowane przykanaliki i ścieki przykrawężnikowe dowiązano do istniejących rzędnych wysokościowych krawędzi jezdni.

Chodnik projektuje się o spadku poprzecznym jednostronnym 2% (w uzasadnionym przypadku pochylenie może zawierać się w przedziale 1-3%). Zjazdy w obszarze chodnika wykonać o pochyleniu l-3%, a następnie dowiązać do stanu istniejącego w granicy pasa drogowego (o max. pochyleniu 15%). Tereny zielone projektuje się o spadku poprzecznym jednostronnym 8% (nie wliczając nawiązań wysokościowych, które posiadać będą spadek wynikowy).

- **Przekroje konstrukcyjne**

Chodnik		
Warstwy konstrukcyjne		
Warstwa	*Materiał*	*Grubość*
Ścieralna	Betonowa kostka brukowa, szara	8cm
Wyrównawcza	Podsypka cem.-piask. 1:4	3cm
Podbudowa zasadnicza	Mieszanka niezwiązana z KŁSM 0/31,5mm ($C_{90/3}$)	15cm

Ulepszonego podłoża	Mieszanka lub grunt stabilizowany spoiwem hydraulicznym C1,5/2 ≤ 4,0 MPa	15 cm
Obrysy		
Miejsce	*Materiał*	*Wymiar*
Tereny zielone	Obrzeże betonowe szare Ława betonowa z oporem C8/10	8x30x100cm 8x10+10x26cm
Jezdnia	Krawężnik betonowy szary Ława betonowa z oporem C12/15	15x30x100 cm 15x15+15x30cm

Zjazd		
Warstwy konstrukcyjne		
Warstwa	*Materiał*	*Grubość*
Ścieralna	Betonowa kostka brukowa, grafitowa	8cm
Wyrównawcza	Podsypka cem.-piask. 1:4	3cm
Podbudowa zasadnicza	Mieszanka niezwiązana z KŁSM 0/31,5mm ($C_{90/3}$)	20cm
Mrozoochronna	Mieszanka lub grunt stabilizowany spoiwem hydraulicznym C1,5/2 ≤ 4,0 MPa	22 cm
Obrysy		
Miejsce	*Materiał*	*Wymiar*
Tereny zielone, Jezdnia, granica działki	Opornik betonowy, szary Ława betonowa z oporem C8/10 Krawężnik najazdowy szary Ława betonowa z oporem C12/15	12x25x100cm 12x10+10x23cm 15x22x100 cm 15x15+15x26 cm

6. Odwodnienie

- **Rozwiązania technicznie- kanalizacja deszczowa**

Na potrzeby odprowadzenia wód opadowych z przebudowywanego odcinka drogi powiatowej wraz z budową chodnika zaprojektowano kanalizacją deszczową wraz z częściowym zarurowaniem istniejącego rowu kanalizacją deszczową wraz z wylotem do rowu, działka nr 378.

Zaprojektowano kanalizację deszczową z:

- rur litych i kształtek grawitacyjnych - PP SN8/SN16 De315 mm mm łączonych kielichowo na uszczelkę gumową
- rur litych i kształtek grawitacyjnych PVC SN8/SN16 łączonych kielichowo na uszczelkę gumową.

Przewody kanalizacji deszczowej układać z zachowaniem minimalnego przykrycia od wierzchu rury do poziomu terenu h=0,8 m. Przewody ułożone wyżej ocieplić np. warstwą keramzytu w folii. W miejscach zmiany kierunków prowadzenia instalacji zaprojektowano studnie betonowe.

Studnie betonowe wykonać z prefabrykowanych kręgów betonowych, z betonu klasy minimum C35/45, łączonych na fabrycznie osadzone uszczelki gumowe z prefabrykowaną kinetą, wykonaną z betonu tej samej klasy, co beton studni, z wprowadzonymi na etapie prefabrykacji przejściami szczelnymi. Studnie wyposażone będą w stopnie złazowe. Studnie tworzywowe z PP Dn425. Zwieńczenie studzienek należy wykonywać zgodnie z normą PN-EN/124:2000, włazem żeliwnym z wypełnieniem betonowym o średnicy 600 mm klasy D400 w terenie utwardzonych lub min. klasy B125 w terenie zielonym. Regulacja wysokości studzienki z wykorzystaniem pierścieni dystansowych. Studzienka stanowi przedmiot kompleksowej dostawy. W przypadku lokalizacji studni w miejscach zmiany nawierzchni terenu np. rozdzielonej krawężnikiem, właz studni należy lokalizować od takiej strony, aby nie zachodziła konieczność tzw. „wycięcia" fragmentu krawężnika. Włazy zlokalizowane w terenie zielonym należy utwardzić poprzez tzw. „placek betonowy" o min. wymiarach 1,0x 1,0

Bilans wód deszczowyc

Q = F x q x ψ [l/s]

gdzie:

Q - ilość odprowadzanych wód deszczowych [l/s],

F - powierzchnia przyjęta do obliczeń [ha],

q - natężenie deszczu miarodajnego o czasie trwania 15 min i częstości występowania 1 raz na 5 lat [l/s*ha]. Przyjęto q=200 l/s*ha,

ψ - współczynnik spływu uzależniony od typu powierzchni [-]

rodzaj powierzchni	**powierzchnia**		**współczynnik spływu**	**powierzchnia zredukowana**	**natężenie deszczu**	**ilość wód**
-	**[m2]**	**[ha]**	**-**	**[ha]**	**[l/s ha]**	**l/s**
Chodnik	787	0,0787	0,95	0,074765	200	14,95
Połowa pasów ruchu	213,125	0,021313	0,95	0,020247	200	4,05
	1000,12 m2			950 m2	SUMA	19,00

Ilość odprowadzanych wód deszczowych z terenu Inwestycji, wynosi 19,00 dm3/s.

Sprawdzenie przepustowości kanalizacji deszczowej:

Przepływ [dm³/s]	Spadek [‰]	Średnica [mm]	Wypełn. [%]	Prędkość [m/s]	Przepływ 100% [dm³/s]	Prędkość 100% [m/s]
19,00	3,3	**300**	**41,0**	0,72	66,2	0,97

Zaprojektowana średnica kanalizacji deszczowej przyjmie ilości powstających wód opadowych z terenu przebudowywanego odcinka drogi powiatowej.

Wpusty deszczowe krawężnikowe - wykonane są ze stali ocynkowanej ogniowo. Pokrywa jest uchylna i przykręcana na śruby ze stali nierdzewnej. Ruszt wykonany jest z żeliwa sferoidalnego, który przykręcany jest śrubami ze stali nierdzewnej o podwyższonej wytrzymałości do ramy wykonanej ze stali gorącowalcowanej. Całość zakotwiona jest w korpusie studzienki. Korpus studzienki - "Typu I" jest żelbetowy i nie wymaga obetonowania bocznego, a jedynie wykonania ławy. Korpus wykonany jest z betonu polimerowo - cementowego o klasie wytrzymałości C55/67. Materiał użyty do wykonania elementu wzmocniony jest włóknem szklanym alkalioodpornym, poprawiającym w znacznym stopniu właściwości betonu na zginanie i udarność.

Korpusy studzienek zakończone są felcami "damskimi i męskimi", które umożliwiają wykonanie szczelnego połączenia elementów AS.

Wbudowywanie studzienek - wykonuje się na ławie betonowej.

Łączenie elementów - wykonuje się przy zastosowaniu zapraw mrozoodpornych i wodoszczelnych.

Wylot kanalizacji deszczowej DN300 jako wylot prefabrykowany z betonu klasy min. C35/45 mrozoodporny(F150) oraz wodoszczelny (min. W8). Dno i skarpy do wys. 1,0 m w pionie umocnić płytami ażurowymi na geowłókninie separacyjno-filtracyjnej i stabilizacji Rm 1,5-2,5MPa gr. 5cm na długości 1,5 m.

Zaprojektowano:
- rury PVC Dz160 odprowadzające wody opadowe z wpustów
- rury PP De315 jako kolektor główny
- wylot prefabrykowany betonowy dla rur DN300 dł. ok. 1170 x szer. ok 880 mm
- studnie prefabrykowane betonowe DN1000
- studnie tworzywowe PP Dn425

Powyższe parametry są zgodne z wydaną decyzja wodnoprawną.

- **<u>Podstawowe wytyczne realizacji prac</u>**

<u>Roboty ziemne</u>

Wszystkie odcinki kanalizacyjne wykonać metodą tradycyjną, w wykopie otwartym.

Przed przystąpieniem do robót należy wykonać prace przygotowawcze związane z pomiarami, badaniem gruntu, organizacją robót, wytyczeniem tras przewodów oraz ustaleniem miejsc do odkładania ziemi rodzimej.

Roboty ziemne należy prowadzić zgodnie z normą PN-B-10736:1999:Roboty ziemne. Wykopy otwarte dla przewodów wodociągowych i kanalizacyjnych. Warunki techniczne

wykonania" oraz Rozporządzeniem Ministra Infrastruktury z dnia 6 lutego 2003 r. w sprawie bezpieczeństwa i higieny pracy podczas wykonywania robót budowlanych (Dz. U. Nr 47 Poz. 401 z 2003 r. z zm.).
Podczas prac należy przestrzegać następujących zasad:

- roboty ziemne prowadzić w okresach o małym nasileniu opadów, poza okresem zimowym,
- wykopy należy wykonywać bezpośrednio przed ułożeniem rurociągu,
- wykopy wykonywać na odcinkach umożliwiających szybkie ułożenie kanalizacji i jej obsypanie,
- wykopy należy chronić przed dopływem wód gruntowych, a wody opadowe odprowadzać na bieżąco.
- Minimalna szerokość wykopu powinna być dostosowana do średnicy przewodu i umożliwiać wygodny montaż przewodów, uzbrojenia i infrastruktury wodociągowej.
- Wykopy wąskoprzestrzenne o głębokości przekraczającej 1,0 m należy odeskować z zastosowaniem szalunków:
- z bali drewnianych,
- z elementów profilowanych blach stalowych,
- samopogrążalnych z rozporami typu boks.

W obrębie klina odłamu ściany wykopu niedopuszczalny jest ruch pojazdów i sprzętu.
W przypadku wykonywania wykopów o skarpach nachylonych, bezpieczne nachylenie skarp dopuszcza się w proporcji 1:1,5.

Wydobyty grunt powinien być składowany z jednej strony wykopu z pozostawieniem pomiędzy krawędzią wykopu a nasypem odkładu wolnego pasa terenu o szerokości min.1,0 m. Gruz i ziemię nienadającą się do zasypania wykopu należy wywieźć do utylizacji.
Kolidujące przewody istniejącego uzbrojenia terenu należy podwiesić. W miejscach skrzyżowań trasy projektowanych przewodów z istniejącym i zainwentaryzowanym uzbrojeniem terenu roboty ziemne należy prowadzić ręcznie.

Uwaga! Nie wyklucza się występowania niezinwentaryzowanych urządzeń podziemnych.

Zejścia do wykopu powinny być wykonane w chwilą osiągnięcia głębokości większej niż 1,0 m od poziomu terenu, w odległościach nieprzekraczających 20 m.
Przed przystąpieniem do robót należy określić sposób odwodnienia wykopów w strefach występowania wód gruntowych. W miejscach gdzie występują wysokie poziomy wód gruntowych, a grunt stanowią przepuszczalne piaski, żwiry lub pospółki do odwodnienia wykopów można zastosować metodę igłofiltrową. W sytuacji, gdy grunt stanowią spoiste, słabo przepuszczalne gliny i iły zaleca się odwadnianie wykopów przez jednostronne ułożenie drenażu odprowadzającego wodę do studni zbiorczej zlokalizowanej poza obrysem wykopu skąd będzie ona odpompowywana pompami budowlanymi. Drenaże PVC-U o średnicy Dn80 należy układać w rowie odwadniającym o rozmiarze 0,5x0,5 m zlokalizowanym poniżej dna wykopu i obsypanym warstwą żwiru

lub tłucznia. Studnię zbiorczą można wykonać z perforowanej studzienki drenarskiej PE Dw 425 mm o głębokości min. 0,5 m.

W miejscu, gdzie nie występują wody gruntowe, a grunty są spoiste wykop należy przede wszystkim zabezpieczyć przed wodami opadowymi. W tym celu po zakończeniu pogłębiania wykopu należy wykonać rowy otwarte o rozmiarze 0,3x0,3 m ze spadkiem 3-5% w kierunku studni zbiorczej, a następnie odpompowywanie wód pompami budowlanymi. W przypadku odprowadzenia wód gruntowych do sieci kanalizacji deszczowej należy uzyskać zgodę właściciela sieci.

W dokumentacji przedstawiono alternatywne sposoby odwodnienia wykopów, zobowiązuje się Wykonawcę do odpowiedniego dobrania systemu odwodnienia wykopów dostosowanego do rzeczywistych warunków hydro- geologicznych z uwzględnieniem wytycznych hydrogeologa, w razie konieczności zobowiązuje się również Wykonawcę do sporządzenia dokumentacji warsztatowej odpowiedniego systemu odwodnienia wykopu.

Na trasie projektowanej kanalizacji występują skrzyżowania z istniejącym uzbrojeniem, które podczas prowadzenia prac należy zabezpieczyć – zgodnie z załączonymi schematami.

W przypadku natrafienia na niewykazane na mapie uzbrojenie należy bezzwłocznie o tym powiadomić odpowiednią jednostkę branżową – właściciela sieci.

Uwaga! Przed zasypaniem wykopów należy wykonać inwentaryzację geodezyjną przez uprawnionego geodetę.

Układanie przewodów

Przygotowanie podłoża oraz montaż przewodów prowadzić zgodnie z normą PN-EN 1610:2002 oraz zaleceniami producentów rur. Montaż projektowanych rurociągów winni prowadzić pracownicy posiadający uprawnienia dla tego zakresu robót oraz aktualne przeszkolenia BHP.

Do montażu stosować tylko materiały w tym rury i kształtki gwarantowanej jakości, posiadające certyfikaty i aprobaty techniczne oraz nieuszkodzone podczas transportu i składowania. Zabrania się montażu rur i kształtek uszkodzonych w czasie transportu.

Przed ułożeniem rur dno wykopu dokładnie oczyścić z ostrych przedmiotów i wykonać podsypkę piaskową o grubości, co najmniej 15 cm. Grubość nadsypki powinna wynosić 30 cm ponad grzbiet przewodu. Wskaźnik zagęszczenia podsypki i obsypki: Is>98% Zagęszczanie prowadzić warstwami. Przewody układać na podłożu całkowicie odwodnionym z wyprofilowanym dnem odpowiadającym łożysku rury, zgodnie z projektowanymi spadkami. Obsypkę należy wykonać z zachowaniem dostępu do złączy, które zostaną zasypane po przeprowadzeniu prób szczelności przewodu.

Podsypkę i obsypkę wykonać z pospółki żwirowo-piaskowej o granulacji ok. 30 mm. Po wykonaniu obsypki przystąpić do wypełnienia pozostałego wykopu (zasypki). Zasypkę wykonać z piasków drobnych, średnich i żwiru, jeśli maksymalna wielkość cząstek nie przekracza 30 mm. Gliny pylaste i piaszczyste, jako trudnozagęszczalne nie można użyć, jako materiału na zasypkę.

Roboty instalacyjno – montażowe

Rury powinny być układane zgodnie z wymaganiami norm i wytycznych producentów. Technologia układania przewodów powinna zapewnić zachowanie przebiegu skarp zgodnie z Dokumentacją Projektową. Dla zapewnienia właściwego ułożenia kanału, zgodnie z zaprojektowaną osią, należy przez punkty osiowo trwałe oznakowane na łatach celowniczych przeciągnąć sznurek lub drut, na którym zawieszony jest ciężarek pionu między dwoma celowniczymi.

Przed opuszczeniem rur do wykopu należy sprawdzić, czy nie mają widocznych uszkodzeń powstałych w czasie transportu lub czasie przechowywania. Ponadto rury należy starannie oczyścić ze szczególnym zwracaniem uwagi na kielichy i bose końce rur (uszczelki). Uszkodzone rury powinny być usuwane i przechowywane poza obszarem wykonywania montażu.

Miejsce kolizji i skrzyżowań

Należy zachować normatywne odległości od istniejących sieci przy prowadzeniu równoległym przewodów i skrzyżowaniach.

Roboty ziemne w miejscach kolizji z innymi sieciami prowadzić pod nadzorem właścicieli tych sieci.

Wszystkie napotkane na trasie wykonywanego wykopu rurociągi podziemne, krzyżujące się lub równoległe do wykopu powinny zostać zabezpieczone przed uszkodzeniem. Istniejące wodociągi, kable, gazociągi podwieszać do konstrukcji wsporczych wykonanych indywidualnie na budowie w trakcie prowadzenia robót. Po wykonaniu skrzyżowań przestrzeń pomiędzy kanałem a uzbrojeniem istniejącym wypełnić mieszanką żwirowo-piaskową.

W przypadku skrzyżowania z rurociągami gazowymi należy stosować wymogi zawarte w Rozporządzeniu Ministra Gospodarki z dnia 04 czerwca 2013 r. w sprawie warunków technicznych jakim powinny odpowiadać sieci gazowe i ich usytuowanie (Dz.U.2013r. poz. 640).

W przypadku skrzyżowania z kablami elektroenergetycznymi należy stosować normę PN-76/E-05125. W przypadkach koniecznych stosować na kablach dzielone rury osłonowe, dwudzielne, z dodaniem 0,5 m rury po obu stronach kabla. Prace zabezpieczające należy wykonać po wyłączeniu kabli spod napięcia i pod nadzorem ich właścicieli.

W przypadku skrzyżowania z kablami telekomunikacyjnymi należy stosować normę ZN-96 TPSA-004

Próba szczelności przewodów kanalizacyjnych

Próbę szczelności kanalizacji wykonać należy wg obowiązującej normy PN-EN/1610-2002 w obecności inspektora nadzoru.

Szczelność przewodów i studzienek kanalizacji grawitacyjnej powinna gwarantować utrzymanie przez okres 30 minut ciśnienia próbnego, wywołanego wypełnieniem badanego odcinka przewodu wodą do poziomu terenu. Ciśnienie próbne nie może być mniejsze niż 10 kPa i większe niż 50 kPa, licząc od poziomu wierzchu rury. Wymagania dotyczące szczelności przewodów są spełnione, jeśli uzupełnienie wody do początkowego jej poziomu nie przekracza dla powierzchni zwilżonej:

- 0,15 l/m2 dla przewodów,
- 0,2 l/m2 dla przewodów wraz z studzienkami kanalizacyjnymi włazowymi,
- 0,4l/m2 dla studzienek kanalizacyjnych.

Dopuszcza się wykonanie próby szczelności za pomocą powietrza wg PN-EN 1610.

Po odbiorze próby szczelności oraz zasypaniu i zagęszczeniu gruntu ułożone kanały winne być poddane przeglądowi od wewnątrz kamerą. Ewentualne nieprawidłowości winne być usunięte przed wykonaniem konstrukcji nawierzchni.

- **<u>Uwagi końcowe</u>**

- terminie rozpoczęcia robót należy powiadomić Powiatowy Zarząd Dróg w Rawiczu oraz podać numer pozwolenia na budowę, decyzji o zezwoleniu na realizację inwestycji drogowej lub zaświadczenia o przyjęciu zgłoszeniu wykonania robót budowlanych nie wymagających pozwolenia na budowę, bez zastrzeżeń, imię i nazwisko oraz telefon kontaktowy Kierownika Budowy
- Przed zgłoszeniem do odbioru wykonanych prac należy wykonać inwentaryzację geodezyjną oraz inwentaryzację branżową i przedłożyć dokumenty pomiarowe (kopie szkiców branżowych lub potwierdzenie wykonania pomiaru branżowego)
- Wszelkie prace na czynnej sieci kanalizacyjnej lub sieci wodociągowej musza być wykonywane pod nadzorem przedstawiciela gestora zarządzającego.
- Przed przystąpieniem do robót ziemnych należy wykonać pomiary wysokościowe istniejących urządzeń.
- Roboty ziemne, szalowanie wykopów i rozbiórkę oraz zasypkę przeprowadzić należy zgodnie z normą PN-B-10736:1999. Przy układaniu rurociągów należy przestrzegać normy PN-97/B-10725. Prace montażowe oraz włączenia do czynnych sieci prowadzić należy pod nadzorem zarządcy sieci.
- Przy realizacji inwestycji należy stosować się do Rozporządzenie Ministra Zdrowia z dnia 13 listopada 2015 r. w sprawie, jakości wody przeznaczonej do spożycia przez ludzi (Dz.U. 2015 nr 0 poz. 1989 2015.11.28)
- Przy realizacji inwestycji należy stosować się do zasad podanych w Rozporządzeniu Ministra Infrastruktury z dnia 6 lutego 2003 r. w sprawie bezpieczeństwa i higieny pracy podczas wykonywania robót budowlanych (Dz. U. 2003 nr 47, poz. 401 z późniejszymi zmianami);
- Roboty wykonywać zgodnie z wymogami organizacji ruchu po drogach publicznych w oparciu o projekt organizacji ruchu zastępczego.
- Pobór wody do płukania oraz zrzut wód do kanalizacji należy uzgodnić z zarządcą tych sieci.
- Wszelkie podłączenia oraz prace na czynnej sieci wodociągowej winne być przeprowadzone lub pod nadzorem zarządcy sieci wodociągowej.
- Prace w rejonie urządzeń podziemnych należy prowadzić pod nadzorem służb technicznych administratorów i gestorów sieci.
- W przypadku wystąpienia w terenie sieci uzbrojenia technicznego niewykazanych
- w wywiadach branżowych i mapie do celów projektowych, bądź ich innym przebiegu, Wykonawca zobowiązany jest do ich przebudowy lub zabezpieczenia na warunkach uzgodnionych z poszczególnymi gestorami sieci.

- Przed zgłoszeniem do odbioru próby ciśnienia należy wykonać inwentaryzację geodezyjną i przedłożyć dokumentację pomiarową oraz potwierdzenie pomiaru branżowego.
- Połączenia, układanie i zasypywanie rurociągów w drogach, parkingach, ciągach pieszych wykonać zgodnie z instrukcjami branżowymi producentów przewodów kanalizacji zewnętrznej.
- Przejście rur przez ściany studzienek czy przegrody budowlane wykonać jako szczelne za pomocą systemowych przejść danych producentów przystosowanych do tych celów.
- W przypadku uszkodzenia czynnych sieci lub urządzeń wod-kan na terenie budowy wykonawca zobowiązany jest do natychmiastowej naprawy i zapewnienia ciągłości przepływu na swój koszt.

7. Obszar oddziaływania

Zgodnie z Ustawą z dnia 7 lipca 1994r.- Prawo budowlane (Dz. U. z 2023r. poz. 682 z późn. zm.) art. 34 ust. 3 pkt 1 lit. e) obszar oddziaływania obiektu mieści się w całości na działkach geodezyjnych , na których został zaprojektowany (dz. nr ewid. gr. 378; obręb 0020 Zielona Wieś; jednostka ewid. 302205_5 Rawicz)

8. Ochrona środowiska

Podstawowym środkiem zmniejszającym oddziaływanie planowanej inwestycji na etapie przebudowy powinna być właściwa organizacja robót oraz odpowiedni sposób postępowania z urobkiem w czasie wykonywania robót budowlanych. Powstałe odpady w czasie prowadzonych robót zostaną zagospodarowane zgodnie z obowiązującymi przepisami w tym zakresie. Roboty ziemne prowadzone będą w taki sposób, aby warstwa ziemi humusowej - urodzajnej była zdejmowana oddzielnie i odkładana do wykorzystania przy rekultywacji po zakończeniu robót. Podglebie i głębsze warstwy gruntu należy składować na oddzielnych pryzmach. Oddziaływania związane z fazą przygotowania przedsięwzięć i przebudowy będą miały charakter odwracalny oraz będą występowały w relatywnie krótkim czasie. Wielkość tych oddziaływań nie spowoduje trwałych skutków w środowisku, a w szczególności pod kątem mieszkańców tj. pomiędzy godz. 7:00 a godz. 17:00 tak, aby pylenie, drgania i hałas nie były dla nich uciążliwe. Po zakończeniu przebudowy nie powinny występować negatywne oddziaływania dla środowiska i zdrowia ludzi, dzięki wykorzystaniu odpowiedniego rodzaju materiałów, posiadających niezbędne opinie techniczne, atesty i certyfikaty. W fazie eksploatacji czynnikami zmniejszającymi oddziaływanie na środowisko będą; właściwa organizacja robót oraz utrzymanie w czystości terenu. Proces przebudowy polegać będzie na korytowaniu i odpowiednim zagęszczeniu w celu zmniejszenia pylenia i osiadania gruntu. W czasie przebudowy będzie występował hałas, jako efekt pracy sprzętu mechanicznego, który posiada optymalne wielkości. Podczas przebudowy odpady występować będą w postaci usuwanego gruntu i zostaną one zagospodarowane zgodnie z obecnie obowiązującymi przepisami. W ramach przedsięwzięcia przewiduje się plantowanie terenów zielonych z obsianiem humusu trawą oraz wycinkę 1 szt. drzewa (wg odrębnego opracowania).

9. Ochrona konserwatorska zabytków

Inwestycja nie jest zlokalizowana na terenie wpisanym do rejestru zabytków.

10. Wpływ eksploatacji górniczej

Inwestycja nie jest zlokalizowana na terenie eksploatacji górniczej.

11. Wymagania ogólne i szczegółowe wykonania robót drogowych

Na czas trwania robót, teren budowy starannie zabezpieczyć przed dostępem osób nieuprawnionych za pomocą tablic i zapór drogowych oraz innych elementów bezpieczeństwa ruchu. Oznakowanie utrzymywać w należytym stanie. Wszelkie prace należy wykonywać zgodnie z obowiązującymi przepisami BHP, normami i wymogami technologicznymi. Zagęszczenie gruntu w wykopach i miejscach zerowych robót ziemnych powinno spełniać wymagania, dotyczące minimalnej wartości wskaźnika zagęszczenia Is, podanego poniżej w tablicy

Strefa korpusu	Minimalna wartość I_S
Na głębokości od 0 do 20 cm od powierzchni robót ziemnych	1,00
Na głębokości od 20 cm do 50cm od powierzchni robót ziemnych	0,97

Wskaźnik zagęszczenia gruntów w nasypach, określony według normy PN-B-06050:1999 „Roboty ziemne budowlane. Wymagania ogólne”, powinien na całej szerokości korpusu spełniać wymagania podane w tabeli poniżej.

Strefa nasypu	Minimalna wartość I_S
Górna warstwa o grubości 20 cm	1,00
Na głębokości od 20 cm do 1,20cm od powierzchni robót ziemnych	0,97
Na głębokości poniżej 1,20cm od powierzchni robót ziemnych	0,95

Jeżeli grunty rodzime w miejscach zerowych lub nasypowe nie spełniają wymaganego wskaźnika zagęszczenia, to przed ułożeniem konstrukcji nawierzchni należy je dogęścić, wymienić lub ulepszyć spoiwem.

Jeżeli badania kontrolne wykażą, że grupa nośności podłoża gruntowego określona w czasie robót jest gorsza od przyjętej do projektowania konstrukcji nawierzchni to należy zaprojektować dolne warstwy konstrukcji nawierzchni z uwzględnieniem niższej nośności podłoża gruntowego nawierzchni i/lub doprowadzić istniejące podłoże do grupy

nośności G3 i wymaganej wartości wtórnego modułu odkształcenia E2 wynoszącego 35MPa poprzez zmodyfikowanie naturalnych warunków gruntowych, np.:
- ulepszenie słabego podłoża przez stabilizację gruntu spoiwami
-ułożenie dodatkowych warstw podłoża nawierzchni (warstwa gruntów stabilizowanych spoiwem np. cementem, wapnem),
- wymianę naturalnego podłoża na warstwę gruntu lub materiału niewysadzinowego.

Jeżeli badania kontrolne wykażą zwiększoną nośność podłoża gruntowego w stosunku do założeń projektowych, to nie należy wprowadzać żadnych zmian w projekcie.

Podczas prowadzenia wykopów w okolicach sąsiednich posesji oraz istniejących elementów zagospodarowania, należy wykonać stosowne zabezpieczenia uniemożliwiające osunięcie się istniejącego gruntu. Przy prowadzeniu wykopów stosować skarpy o nachyleniu nie większym niż 1:1,5. W czasie robót ziemnych należy zachować odpowiedni spadek podłużny i nadać przekrojom poprzecznym spadki, umożliwiające szybki odpływ wód z wykopu. Należy uwzględnić ewentualny wpływ kolejności i sposobu odspajania gruntów oraz terminów wykonywania innych robót na spełnienie wymagań dotyczących prawidłowego odwodnienia wykopu w czasie postępu robót ziemnych. Źródła wody, odsłonięte przy wykonywaniu wykopów, należy ująć w rowy i /lub dreny tymczasowe. Wody opadowe i gruntowe należy odprowadzić poza teren pasa robót ziemnych. Wilgotność gruntu w czasie zagęszczania powinna być równa wilgotności optymalnej, z tolerancją ± 20 % jej wartości.

Wszystkie powierzchnie nieutwardzone w obrębie działek Inwestora po zakończonych robotach budowlanych, należy starannie oczyścić z resztek budowlanych. Po zakończeniu robót budowlanych teren nieobjęty opracowaniem doprowadzić należy do stanu pierwotnego. Przy połączeniach projektowanych nawierzchni z istniejącym układem komunikacyjnym krawędzie należy dopasować do pochylenia podłużnego i poprzecznego łączonych elementów. Wcześniej zaleca się sprawdzić wysokości graniczne i w razie potrzeby pochylenia odpowiednio skorygować. Dopuszcza się również niewielkie korekty wysokości nawierzchni, które po wykonaniu należy dokładnie zinwentaryzować. Materiały i wyroby użyte do wykonania robót powinny posiadać odpowiednie dokumenty potwierdzające ich jakość oraz odpowiadać wymaganiom określonym w obowiązujących polskich lub europejskich normatywach. Podłoże gruntowe powinno być wyrównane oraz odpowiednio zagęszczone. Teren robót powinien być odpowiednio odwodniony. Grunt oraz materiały konstrukcyjne należy zagęszczać przy wilgotności optymalnej oraz warstwami o grubości dostosowanej do mocy sprzętu zagęszczającego. W miejscach skrzyżowań z istniejącym uzbrojeniem podziemnym wykopy wykonywać sposobem ręcznym. Do podbudowy mogą być wykorzystywane wyłącznie materiały budowlane i wykończeniowe posiadające niezbędne w Polsce atesty i dopuszczenia do stosowania w budownictwie. Niesprecyzowane w niniejszym opracowaniu typy materiałów budowlanych należy uściślić przed zakupem w porozumieniu z doradztwem technicznym producenta bądź dostawcy. Ściśle przestrzegać instrukcji użycia materiałów budowlanych i wykończeniowych podanych przez producenta lub dostawcę materiałów budowlanych.

Prace budowlane prowadzić zgodnie z projektem, obowiązującymi przepisami, sztuką budowlaną, współczesną wiedzą techniczną, pod nadzorem wykwalifikowanych i uprawnionych osób przestrzegając obowiązujących przepisów BHP.Warunki techniczne

wykonania i odbioru robót zawierają Polskie Normy i normy branżowe oraz specyfikacje techniczne robót podane przez zleceniodawcę. Wymagania dla materiałów przeznaczonych do robót, jakości, obmiaru i odbioru zawierają Polskie Normy i normy branżowe lub aprobaty techniczne IBDiM. oraz Rozporządzenie Ministra Transportu i Gospodarki Morskiej z dnia 2 marca 1999 r., Dz. U. nr 43. Wykonawca jest zobowiązany do dochowania należytej staranności w podejmowanych działaniach. Roboty budowlano-montażowe winien wykonywać ściśle w oparciu o dokumentację projektową oraz szczegółowe specyfikacje techniczne wykonania i odbioru robót.

Opracował
mgr inż. Kamil Gorszki

4. DOKUMENTACJA FORMALNO-PRAWNA

Dokumentacja formalno-prawna	
1.	**Oświadczenia projektantów**
2.	**Uprawnienia projektantów**
3.	**Zaświadczenia projektantów**
4.	**Odpis protokołu narady koordynacyjnej**

1. Oświadczenie projektantów

Oświadczenie

Na podstawie art. 34 ust. 3d pkt 3 ustawy z dnia 7 lipca 1994 r. Prawo budowlane (Dz. U. z 2023r. poz. 682 z późn. zm.)

Oświadczam,

że dokumentacja pn: **„Przebudowa drogi powiatowej nr 5488P w m. Zielona Wieś w zakresie budowy chodnika”** została sporządzona zgodnie z obowiązującymi przepisami oraz zasadami wiedzy technicznej

ZESPÓŁ PROJEKTOWY	*IMIĘ I NAZWISKO*	*SPECJALNOŚĆ NUMER UPRAWNIEŃ*	*BRANŻA*	*PODPIS*
Autor projektu	**mgr inż. Kamil Gorszki**	**Inżynieryjna drogowa DOŚ/0108/PWBD/20**	**Drogowa**	**15.11.2024 r.**
Projektant	**mgr inż. Mariusz Mosoń**	**Instalacyjno-inżynieryjna DOŚ/0123/PBS/18**	**Sanitarna**	**15.11.2024 r.**

2. Uprawnienia projektantów

DOLNOŚLĄSKA
OKRĘGOWA
I Z B A
INŻYNIERÓW
BUDOWNICTWA

Okręgowa Komisja Kwalifikacyjna
OKK.7131.7132-227/2020/20

Wrocław, dnia 05 października 2020 r.

D E C Y Z J A

Na podstawie art. 24 ust. 1 pkt 2 ustawy z dnia 15 grudnia 2000 r. o samorządach zawodowych architektów oraz inżynierów budownictwa *(tekst jednolity: Dz.U. z 2019r., poz. 1117)* i art.12 ust. 2 i ust. 3, ust. 4c pkt 3, art. 14 ust. 1 pkt 3 lit. b, art. 15a ust. 9 ustawy z dnia 7 lipca 1994 r. Prawo budowlane *(tekst jednolity: Dz.U. z 2020r., poz.1333)*, po ustaleniu, że zostały spełnione warunki w zakresie przygotowania zawodowego oraz po złożeniu egzaminu na uprawnienia budowlane z wynikiem pozytywnym

Pan Kamil Gorszki

magister inżynier z kierunku budownictwo
urodzony dnia 9 grudnia 1990 r. w Rawiczu

otrzymuje

UPRAWNIENIA BUDOWLANE
numer ewidencyjny DOŚ/0108/PWBD/20

w specjalności inżynieryjnej drogowej
do projektowania i do kierowania robotami budowlanymi bez ograniczeń

U Z A S A D N I E N I E

W związku z uwzględnieniem w całości żądania strony, na podstawie art. 107 § 4 KPA odstępuje się od uzasadnienia decyzji. Zakres nadanych uprawnień budowlanych wskazano na odwrocie decyzji.

Pouczenie

Od niniejszej decyzji służy odwołanie do Krajowej Komisji Kwalifikacyjnej Polskiej Izby Inżynierów Budownictwa w Warszawie, za pośrednictwem Okręgowej Komisji Kwalifikacyjnej Dolnośląskiej Okręgowej Izby Inżynierów Budownictwa w terminie 14 dni od daty jej doręczenia.
Zgodnie z art. 127a ustawy Kodeks postępowania administracyjnego *(tekst jednolity: Dz.U. z 2020r., poz. 256)* w trakcie biegu terminu do wniesienia odwołania strona może zrzec się prawa do wniesienia odwołania wobec organu, który wydał decyzję. Z dniem doręczenia Okręgowej Komisji Kwalifikacyjnej Dolnośląskiej Okręgowej Izby Inżynierów Budownictwa oświadczenia o zrzeczeniu się prawa do wniesienia odwołania, decyzja staje się ostateczna i prawomocna.

Skład orzekający OKK

DOLNOŚLĄSKA OKRĘGOWA
IZBA INŻYNIERÓW BUDOWNICTWA
prof. dr hab. inż. Antoni Szydło
Przewodniczący Okręgowej Komisji Kwalifikacyjnej

1. prof. dr hab. inż. Antoni Szydło
2. mgr inż. Jacek Oszytko
3. mgr inż. Anna Sęczkowska

Otrzymują:
1. Pan Kamil Gorszki
   Ul. Hallera 118/5
   53-206 Wrocław
2. Okręgowa Rada Dolnośląskiej Okręgowej Izby Inżynierów Budownictwa
3. Główny Inspektor Nadzoru Budowlanego
4. a/a

strona 1 z 2

Na podstawie art. 12 ust. 1 pkt 1, 2, 3, 4 i 5 oraz art. 15a ust. 9 ustawy Prawo budowlane,

Pan Kamil Gorszki

jest upoważniony
w specjalności inżynieryjnej drogowej

do:
- projektowania i sprawdzania projektów architektoniczno-budowlanych i technicznych oraz sprawowania nadzoru autorskiego i kierowania budową lub innymi robotami budowlanymi związanymi z obiektem budowlanym, takim jak:
  1) droga, w rozumieniu przepisów o drogach publicznych, z wyłączeniem drogowych obiektów inżynierskich oprócz przepustów;
  2) droga dla ruchu i postoju statków powietrznych oraz przepust,
- kierowania wytwarzaniem konstrukcyjnych elementów budowlanych oraz nadzoru i kontroli technicznej wytwarzania tych elementów,
- wykonywania nadzoru inwestorskiego,
- sprawowania kontroli technicznej utrzymania obiektów budowlanych

bez ograniczeń.

Na podstawie art. 15a ust. 1 ustawy Prawo budowlane - uprawnienia niniejsze uprawniają do sporządzania projektów zagospodarowania działki lub terenu w zakresie specjalności inżynieryjnej drogowej.

Skład orzekający OKK

DOLNOŚLĄSKA OKRĘGOWA
IZBA INŻYNIERÓW BUDOWNICTWA

prof. dr hab. inż. Antoni Szydło
Przewodniczący Okręgowej Komisji Kwalifikacyjnej

1. prof. dr hab. inż. Antoni Szydło
2. mgr inż. Jacek Oszytko
3. mgr inż. Anna Sęczkowska

strona 2 z 2

DOLNOŚLĄSKA
OKRĘGOWA
I Z B A
INŻYNIERÓW
BUDOWNICTWA

Okręgowa Komisja Kwalifikacyjna
OKK.7131-264/2018/18

Wrocław, dnia 18 czerwca 2018 r.

D E C Y Z J A

Na podstawie art. 24 ust. 1 pkt 2 ustawy z dnia 15 grudnia 2000 r. o samorządach zawodowych architektów oraz inżynierów budownictwa *(tekst jednolity: Dz.U. z 2016r., poz. 1725)* i art.12 ust. 2 i ust. 3, ust. 4c pkt 1, art. 14 ust. 1 pkt 4 lit. b ustawy z dnia 7 lipca 1994 r. Prawo budowlane *(tekst jednolity: Dz.U. z 2017r., poz. 1332)* oraz § 14 ust. 3 rozporządzenia Ministra Infrastruktury i Rozwoju z dnia 11 września 2014 r. w sprawie samodzielnych funkcji technicznych w budownictwie (*Dz.U. z 2014 r., poz. 1278*), po ustaleniu, że zostały spełnione warunki w zakresie przygotowania zawodowego oraz po złożeniu egzaminu na uprawnienia budowlane z wynikiem pozytywnym

Pan Mariusz Adrian Mosoń

magister inżynier z kierunku inżynieria środowiska
urodzony dnia 29 kwietnia 1986 r. we Wrocławiu

otrzymuje

UPRAWNIENIA BUDOWLANE
numer ewidencyjny DOŚ/0123/PBS/18

w specjalności instalacyjnej w zakresie sieci, instalacji i urządzeń cieplnych, wentylacyjnych, gazowych, wodociągowych i kanalizacyjnych do projektowania bez ograniczeń

U Z A S A D N I E N I E

W związku z uwzględnieniem w całości żądania strony, na podstawie art. 107 § 4 KPA odstępuje się od uzasadnienia decyzji. Zakres nadanych uprawnień budowlanych wskazano na odwrocie decyzji.

Pouczenie

Od niniejszej decyzji służy odwołanie do Krajowej Komisji Kwalifikacyjnej Polskiej Izby Inżynierów Budownictwa w Warszawie, za pośrednictwem Okręgowej Komisji Kwalifikacyjnej Dolnośląskiej Okręgowej Izby Inżynierów Budownictwa w terminie 14 dni od daty jej doręczenia.
Zgodnie z art. 127a ustawy Kodeks postępowania administracyjnego *(tekst jednolity: Dz.U. z 2017r., poz.1257)* w trakcie biegu terminu do wniesienia odwołania strona może zrzec się prawa do wniesienia odwołania wobec organu, który wydał decyzję. Z dniem doręczenia Okręgowej Komisji Kwalifikacyjnej Dolnośląskiej Okręgowej Izby Inżynierów Budownictwa oświadczenia o zrzeczeniu się prawa do wniesienia odwołania, decyzja staje się ostateczna i prawomocna.

Skład orzekający OKK

DOLNOŚLĄSKA OKRĘGOWA
IZBA INŻYNIERÓW BUDOWNICTWA

prof. dr hab. inż. Antoni Szydło
Przewodniczący Okręgowej Komisji Kwalifikacyjnej

1. prof. dr hab. inż. Antoni Szydło
2. mgr inż. Jacek Oszytko
3. mgr inż. Małgorzata Mikołajewska-Janiaczyk

Otrzymują:
1. Pan Mariusz Adrian Mosoń
   Ul. Kołłątaja 29/30/35
   50-004 Wrocław
2. Okręgowa Rada Dolnośląskiej Okręgowej Izby Inżynierów Budownictwa
3. Główny Inspektor Nadzoru Budowlanego
4. a/a

DOLNOŚLĄSKA OKRĘGOWA IZBA INŻYNIERÓW BUDOWNICTWA

strona 1 z 2

Na podstawie art. 12 ust. 1 pkt 1 i 5 ustawy Prawo budowlane, w związku z § 14 ust. 3 rozporządzenia Ministra Infrastruktury i Rozwoju z dnia 11 września 2014 r. w sprawie samodzielnych funkcji technicznych w budownictwie,

Pan Mariusz Adrian Mosoń

jest upoważniony
w specjalności instalacyjnej w zakresie sieci, instalacji i urządzeń cieplnych, wentylacyjnych, gazowych, wodociągowych i kanalizacyjnych

do:
- projektowania, sprawdzania projektów architektoniczno-budowlanych i sprawowania nadzoru autorskiego w odniesieniu do obiektu budowlanego takiego jak: sieci i instalacje cieplne, wentylacyjne, gazowe, wodociągowe i kanalizacyjne,
- sprawowania kontroli technicznej utrzymania obiektów budowlanych z zastrzeżeniem art. 62 ust. 5 ustawy

bez ograniczeń.

Na podstawie § 10 w/w rozporządzenia Ministra Infrastruktury i Rozwoju z dnia 11 września 2014 r. w sprawie samodzielnych funkcji technicznych w budownictwie - uprawnienia niniejsze uprawniają do sporządzania projektów zagospodarowania działki lub terenu w zakresie specjalności instalacyjnej w zakresie sieci, instalacji i urządzeń cieplnych, wentylacyjnych, gazowych, wodociągowych i kanalizacyjnych.

Skład orzekający OKK

DOLNOŚLĄSKA OKRĘGOWA
IZBA INŻYNIERÓW BUDOWNICTWA

prof. dr hab. inż. Antoni Szydło
Przewodniczący Okręgowej Komisji Kwalifikacyjnej

1. prof. dr hab. inż. Antoni Szydło
2. mgr inż. Jacek Oszytko
3. mgr inż. Małgorzata Mikołajewska-Janiaczyk

strona 2 z 2

3. Zaświadczenia projektantów

POLSKA IZBA INŻYNIERÓW BUDOWNICTWA

Zaświadczenie

o numerze weryfikacyjnym:

DOŚ-P6M-9Y1-1W2 *

Pan Kamil Gorszki o numerze ewidencyjnym DOŚ/BD/0015/21
adres zamieszkania ul. Obornicka 87A/4, 51-114 Wrocław
jest członkiem Dolnośląskiej Okręgowej Izby Inżynierów Budownictwa i posiada wymagane ubezpieczenie od odpowiedzialności cywilnej.
Niniejsze zaświadczenie jest ważne od 2024-01-01 do 2024-12-31.

Zaświadczenie zostało wygenerowane elektronicznie i opatrzone bezpiecznym podpisem elektronicznym weryfikowanym przy pomocy ważnego kwalifikowanego certyfikatu w dniu 2024-01-03 roku przez:

Marek Kalinski, Zastępca Przewodniczącego Rady Dolnośląskiej Okręgowej Izby Inżynierów Budownictwa.

Zgodnie z art. 78^1 K.c.
§ 1. Do zachowania elektronicznej formy czynności prawnej wystarcza złożenie oświadczenia woli w postaci elektronicznej i opatrzenie go kwalifikowanym podpisem elektronicznym.
§ 2. Oświadczenie woli złożone w formie elektronicznej jest równoważne z oświadczeniem woli złożonym w formie pisemnej.

* Weryfikację poprawności danych w niniejszym zaświadczeniu można sprawdzić za pomocą numeru weryfikacyjnego zaświadczenia na stronie Polskiej Izby Inżynierów Budownictwa www.piib.org.pl lub kontaktując się z biurem właściwej Okręgowej Izby Inżynierów Budownictwa.

POLSKA IZBA INŻYNIERÓW BUDOWNICTWA

Zaświadczenie

o numerze weryfikacyjnym:

DOŚ-NI3-UUP-X8C *

Pan Mariusz Adrian Mosoń o numerze ewidencyjnym DOŚ/IS/0304/18
adres zamieszkania ul. Hallera 160/8, 53-203 Wrocław
jest członkiem Dolnośląskiej Okregowej Izby Inżynierów Budownictwa i posiada wymagane ubezpieczenie od odpowiedzialności cywilnej.
Niniejsze zaświadczenie jest ważne od 2023-09-01 do 2024-08-31.

Zaświadczenie zostało wygenerowane elektronicznie i opatrzone bezpiecznym podpisem elektronicznym weryfikowanym przy pomocy ważnego kwalifikowanego certyfikatu w dniu 2023-08-29 roku przez:

Janusz Szczepański, Przewodniczący Rady Dolnośląskiej Okregowej Izby Inżynierów Budownictwa.

Zgodnie z art. 78^1 K.c.
§ 1. Do zachowania elektronicznej formy czynności prawnej wystarcza złożenie oświadczenia woli w postaci elektronicznej i opatrzenie go kwalifikowanym podpisem elektronicznym.
§ 2. Oświadczenie woli złożone w formie elektronicznej jest równoważne z oświadczeniem woli złożonym w formie pisemnej.

* Weryfikację poprawności danych w niniejszym zaświadczeniu można sprawdzić za pomocą numeru weryfikacyjnego zaświadczenia na stronie Polskiej Izby Inżynierów Budownictwa www.piib.org.pl lub kontaktując się z biurem właściwej Okręgowej Izby Inżynierów Budownictwa.

4. Odpis protokołu narady koordynacyjnej

STAROSTA RAWICKI
Rynek 17
63-900 Rawicz

Rawicz, 2025-10-15

ODPIS PROTOKOŁU Z NARADY KOORDYNACYJNEJ

dotyczący koordynacji sytuowania projektowanej sieci uzbrojenia terenu

Sposób przeprowadzenia narady: **narada za pomocą środków komunikacji elektronicznej**

Termin i miejsce przeprowadzenia narady: **2025-10-15, w siedzibie Starostwa Powiatowego w Rawiczu**

Oznaczenie kancelaryjne: DGK.6630.210.2025

Wnioskodawca: PROKAM Kamil Gorszki
51-114 Wrocław, ul. Obornicka 87a/4, Polska

Inwestor:

Opis przedmiotu narady:

Lokalizacja:
dz. nr ewid. gr. 378; obręb 0020 Zielona Wieś; jednostka ewid. 302205_5 Rawicz

Rodzaj i funkcja przewodu:
Projekt sieci kanalizacji deszczowej, inna, średnica 300 mm

Informacje uzupełniające:
średnica 300 mm

Przewodniczący narady koordynacyjnej:
Kierownik PODGiK Justyna Niedźwiedź

Wynik narady (określa Przewodniczący narady koordynacyjnej po jej zakończeniu):
jednomyślny i pozytywny

Podmioty władające sieciami uzbrojenia terenu:		
Lp.	Oznaczenie podmiotu oraz imię i nazwisko osoby, która ten podmiot reprezentuje:	Stanowisko/treść uwagi:
1	ENEA Operator Sp. z o.o. Rejon Dystrybucji Leszno	pozytywne bez uwag Należycie zawiadomiony podmiot nie uczestniczył w naradzie
2	FIBERHOST S.A. Wysogotowo Julia Pakuła	pozytywne z uwagami Uzgodniono. FIBERHOST S.A. Wysogotowo, ul. Wierzbowa 84, 62-081

Strona 1 z 5 (20s)

		Przeźmierowo, informuje, iż na dzień 07.10.2025, we wskazanej lokalizacji nie występuje infrastruktura FIBERHOST S.A. będąca w kolizji z opracowywanym projektem. Przy natrafieniu w trakcie wizji lokalnej dokonywanej przez projektanta lub podczas robót ziemnych, na urządzenia FIBERHOST S.A. nie naniesione na podkład mapowy, należy je zabezpieczyć i powiadomić FIBERHOST S.A. (tel. 61 222 22 11, fax 61 222 11 11) w celu ustalenia trybu dalszego postępowania.
2	FIBERHOST S.A. Wysogotowo _____ Julia Pakuła	pozytywne z uwagami _____ We wskazanej lokalizacji występuje sieć Zelda Sp. z o.o. S.K.A. Warunki Techniczne jakie należy spełnić przy realizacji robót na infrastrukturze Zelda Sp. z o.o. S.K.A.: 1. Lokalizację podziemnych urządzeń telekomunikacyjnych należy potwierdzić w terenie za pomocą przekopów próbnych. 2. Inwestor/Wykonawca zobowiązany jest do zabezpieczenia przed uszkodzeniem infrastruktury Zelda Sp. z o.o. S.K.A. w sposób umożliwiający dalszą eksploatację, konserwację, modernizację czy naprawę. 3. Termin prac należy zgłosić, z co najmniej 3-tygodniowym wyprzedzeniem, do Centrum Zarządzania Siecią, tel. (61) 222 11 90 oraz prace.planowe@fiberhost.com. 4. Zobowiązuje się Inwestora i Wykonawcę robót do prowadzenia prac w sposób wykluczający możliwość powstania awarii sieci lub urządzeń Zelda Sp. z o.o. S.K.A. W przypadku uszkodzenia w trakcie prowadzenia robót, infrastruktury Zelda Sp. z o.o. S.K.A. należy ją zabezpieczyć i bezwzględnie powiadomić Zelda Sp. z o.o. S.K.A. tel. (61) 222 11 90. Inwestor ponosi odpowiedzialność materialną i karną wynikającą z Kodeksu Cywilnego za spowodowanie uszkodzeń infrastruktury Zelda Sp. z o.o. S.K.A. w czasie wykonywania robót oraz za szkody, które mogłyby powstać w przyszłości na skutek przeprowadzonych robót w tym strat tytułem braku transmisji, tj. w szczególności strat powstałych w związku z karami wynikającymi z łączących Zelda Sp. z o.o. S.K.A. z abonentami Service-Level Agreement. 5. Wszelkie prace wykonywane w pobliżu infrastruktury Zelda Sp. z o.o. S.K.A. (skrzyżowania lub zbliżenia) czy też prace związane z przebudową infrastruktury należy wykonać ręcznie zgodnie z obowiązującymi przepisami, z należytą ostrożnością, zachowując normatywne odległości, pod nadzorem osoby wskazanej przez jej właściciela (Zelda Sp. z o.o. S.K.A.). Koszt płatnego nadzoru wynosi 200 zł netto + VAT za jedną roboczogodzinę. Zabezpieczyć dwudzielnymi rurami grubościennymi na koszt Inwestora. Przed zasypaniem miejsca zabezpieczeń podlegają odbiorowi przez służby techniczne Zelda Sp. z o.o. S.K.A. 6. Przy natrafieniu w trakcie wizji lokalnej dokonywanej przez projektanta lub podczas robót ziemnych, na urządzenia Zelda Sp. z o.o. S.K.A. nie naniesione na podkład mapowy, należy je zabezpieczyć i powiadomić Zelda Sp. z o.o. S.K.A. w celu ustalenia trybu dalszego postępowania. 7. W przypadku konieczności przebudowy lub przemieszczenia urządzeń telekomunikacyjnych Zelda Sp. z o.o. S.K.A., Inwestor opracuje dokumentację projektowo-kosztorysową zgodnie z normą ZN-15/OPL-004, która musi być uzgodniona i zaakceptowana przez przedstawiciela Zelda Sp. z o.o. S.K.A. oraz zleci wykonanie robót firmie specjalistycznej na własny koszt. W przypadku konieczności poniesienia kosztów przez Zelda Sp. z o.o. S.K.A., Inwestor przedstawi ich skosztorysowaną wartość do akceptacji przez Zelda Sp. z o.o. S.K.A. 8. Ewentualne przebudowy kabli światłowodowych należy

Strona 2 z 5 (20s)

4	Urząd Miejski w Miejskiej Górce	pozytywne bez uwag _____ Należycie zawiadomiony podmiot nie uczestniczył w naradzie
5	Urząd Miejski w Rawiczu	pozytywne bez uwag _____ Należycie zawiadomiony podmiot nie uczestniczył w naradzie
Inne podmioty:		
Lp.	Oznaczenie innych podmiotów, które mogą być zainteresowane rezultatami narady koordynacyjnej oraz imiona i nazwiska osób upoważnionych przez te podmioty:	Stanowisko/treść uwagi:
1	Przewodniczący Narady Koordynacyjnej _____ Justyna Niedźwiedź	pozytywne z uwagami _____ W związku z tym, iż projekt obejmuje prace ziemne w terenie, na którym jest osadzony punkt pozaklasowej osnowy geodezyjnej nr 102170 istnieje niebezpieczeństwo naruszenia. Przed przystąpieniem do robót ziemnych należy w terenie w/w punkt zabezpieczyć przed uszkodzeniem.

Nie złożono wniosku o koordynację robót budowlanych, o których mowa w art. 36a ust. 3 pkt 5 lit. b ustawy z dnia 7 maja 2010 r. o wspieraniu rozwoju usług i sieci telekomunikacyjnych

Treść protokołu została uzgodniona z osobami, które uczestniczyły w naradzie wyłącznie za pomocą środków komunikacji elektronicznej.

Integralną częścią protokołu z narady koordynacyjnej jest plan sytuacyjny sporządzony na kopii aktualnej mapy zasadniczej lub kopii aktualnej mapy do celów projektowych, poświadczonej za zgodność z oryginałem przez projektanta z przedstawioną na nim propozycją usytuowania projektowanych sieci uzbrojenia terenu z adnotacją, że ta dokumentacja była przedmiotem narady koordynacyjnej.

Z up. STAROSTY
Kierownik PODGiK Justyna Niedźwiedź

Justyna Regina Niedźwiedź

Dokument podpisany elektronicznie

Informacje dodatkowe:

1. Zgodnie z art. 28ba ust. 1 ustawy z dnia 17 maja 1989 r. Prawo geodezyjne i kartograficzne nieobecność na naradzie koordynacyjnej podmiotu należycie zawiadomionego o jej miejscu i terminie nie stanowi przeszkody do jej przeprowadzenia. Przyjmuje się, że podmiot ten nie składa zastrzeżeń do usytuowania projektowanej sieci uzbrojenia terenu (…).
2. Zgodnie z § 13 ust. 1 pkt 2 Rozporządzenia Ministra Rozwoju, Pracy i Technologii z dnia 23 lipca 2021 r. w sprawie geodezyjnej ewidencji sieci uzbrojenia terenu powiatową bazę GESUT (…) aktualizuje się w drodze czynności materialno-technicznej na podstawie wyników narad koordynacyjnych, o których mowa w art. 28 ust. 1 ustawy Prawo geodezyjne i kartograficzne.
3. Zgodnie z art. 15 ust. 1 w związku z art. 48 ust. 1 pkt 3 ustawy z dnia 17 maja 1989 r. Prawo geodezyjne i kartograficzne znaki geodezyjne, urządzenia zabezpieczające te znaki oraz budowle triangulacyjne podlegają ochronie; kto wbrew przepisom art. 15 niszczy, uszkadza, przemieszcza znaki geodezyjne, grawimetryczne lub magnetyczne i urządzenia zabezpieczające te znaki oraz budowle triangulacyjne, a także nie zawiadamia właściwych organów o zniszczeniu, uszkodzeniu lub przemieszczeniu znaków geodezyjnych, grawimetrycznych lub magnetycznych, urządzeń zabezpieczających te znaki oraz budowli triangulacyjnych, podlega karze grzywny.

		dokonać w godzinach nocnych (od 24:00 do 6:00). 9. Ewentualne prace związane z przebudową infrastruktury zostaną protokolarnie odebrane przez osobę wskazaną przez właściciela infrastruktury (Zelda Sp. z o.o. S.K.A.). 10. W przypadku konieczności przebudowy sieci, po zakończeniu prac Inwestor jest zobowiązany do przekazania dokumentacji powykonawczej przebudowanej sieci która jest warunkiem odbioru prac. 11. Zmiany posadowienia istniejącej infrastruktury telekomunikacyjnej należy powykonawczo nanieść na mapy i dostarczyć do Zelda Sp. z o.o. S.K.A. w formie inwentaryzacji geodezyjnej w terminie 3 miesięcy od zakończenia prac.
3	GAZ-SYSTEM Poznań _____ Janusz Wesołowski	pozytywne bez uwag _____ Brak uwag
4	HAWE TELEKOM S.A. _____ Mariusz Kochański	nie dotyczy _____ Nie dotyczy
5	ORANGE POLSKA	pozytywne bez uwag _____ Należycie zawiadomiony podmiot nie uczestniczył w naradzie
6	Pfeifer & Langen Polska S.A. Poznań _____ Krzysztof Kajda	nie dotyczy _____ Nie dotyczy
7	Powiatowy Zarząd Dróg w Rawiczu _____ Andrzej Łaszewski	pozytywne bez uwag _____ Brak uwag
8	Rejon Dystrybucji Gazu w Rawiczu _____ Bartłomiej Joński	pozytywne bez uwag _____ Brak uwag
9	Wielkopolska Sieć Szerokopasmowa S.A. Wysogotowo _____ Julia Pakuła	pozytywne z uwagami _____ WSS S.A. Wysogotowo, ul. Wierzbowa 84, 62-081 Przeźmierowo, informuje, iż na dzień 07.10.2025, we wskazanej lokalizacji nie występuje infrastruktura WSS S.A. będąca w kolizji z opracowywanym projektem. Przy natrafieniu w trakcie wizji lokalnej dokonywanej przez projektanta lub podczas robót ziemnych, na urządzenia WSS S.A. nie naniesione na podkład mapowy, należy je zabezpieczyć i powiadomić WSS S.A. (tel. 61 222 10 00) w celu ustalenia trybu dalszego postępowania.
10	Wodociągi Gminne w Pakosławiu _____ Sławomir Puszkarek	nie dotyczy _____ Nie dotyczy
11	Zakład Wodociągów i Kanalizacji w Bojanowie	pozytywne bez uwag _____ Należycie zawiadomiony podmiot nie uczestniczył w naradzie
12	Zakład Wodociągów i Kanalizacji w Rawiczu	pozytywne bez uwag _____ Należycie zawiadomiony podmiot nie uczestniczył w naradzie

Wójt/burmistrz/prezydent miasta według właściwości miejscowej:

Lp.	Oznaczenie organu oraz Imię i nazwisko osoby upoważnionej przez organ:	Stanowisko/treść uwagi:
1	Urząd Gminy w Pakosławiu	pozytywne bez uwag _____ Należycie zawiadomiony podmiot nie uczestniczył w naradzie
2	Urząd Miasta i Gminy w Jutrosinie	pozytywne bez uwag _____ Należycie zawiadomiony podmiot nie uczestniczył w naradzie
3	Urząd Miejski w Bojanowie _____ Monika Rossa	nie dotyczy _____ Nie dotyczy

4. Zgodnie z art. 277 Kodeksu Karnego, kto znaki graniczne niszczy, uszkadza, przesuwa lub czyni niewidocznymi albo fałszywie wystawia podlega grzywnie, karze ograniczenia wolności albo pozbawienia wolności do lat dwóch.
5. O wymagane zezwolenia na usunięcie drzew lub krzewów kolidujących z przebiegiem projektowanej inwestycji należy wnioskować do odpowiedniego organu w trybie przepisów ustawy z dnia 16 kwietnia 2004 r. o ochronie przyrody.

RYS.2
PLAN ZAGOSPODAROWANIA
TERENU
SKALA 1:500

MAPA DO CELÓW PROJEKTOWYCH

Oznaczenie kancelaryjne zgłoszonej pracy geodezyjnej		DGK.6640.1914.2024
Nazwa miejscowości		ZIELONA WIEŚ
Jednostka ewidencyjna	Identyfikator	302205_5
	Nazwa	RAWICZ
Obręb ewidencyjny	Identyfikator	0020 0017
	Nazwa	ZIELONA WIEŚ WYDAWY
		1:500
Nazwa układu współrzędnych	Prostokątnych płaskich	PL-2000/6
	Układ wysokości	PL-EVRF2007-NH
Oznaczenie granic obszaru, który był przedmiotem aktualizacji		--------
Informacje o służebnościach gruntowych mających wpływ na zagospodarowanie gruntów, zlokalizowanych w granicach projektowanej inwestycji *)		Nie badano
Data opracowania		23.11.2024 r.
MAREK LOREK geodeta uprawniony Masłowo, ul. Bociania 54 63-900 Rawicz, Upraw. 7175 kom. 602 517 383 (imię i nazwisko geodety uprawnionego)		KRYSTIAN JANKOWIAK POMIARY GEODEZYJNE 63-920 Pakosław, ul. Kolejowa 3 NIP 6991754989, Regon 302213624 tel. 600 276 335

*) Należy podać skrótowy opis służebności gruntowej wraz ze sposobem jej oznaczenia na mapie, a w przypadku kiedy nie wykonano ustalenia obciążeń służebnościami – zamieścić stosowną informację.

Za zgodność z oryginałem
Kamil Gorszki

J e s t e m świadomy odpowiedzialności karnej za złożenie fałszywych oświadczeń. Oświadczam, że operat techniczny zawierający rezultaty prac geodezyjnych w wyniku których powstał niniejszy dokument uzyskał pozytywny wynik weryfikacji.

Identyfikator zgłoszenia prac geodezyjnych	DGK.6640.1914.2024
Organ służby geodezyjnej, który otrzymał zgłoszenie	STAROSTA RAWICKI
Nr oraz data sporządzenia dokumentu zawierającego wynik pozytywnej weryfikacji	Protokół weryfikacji nr 1 z dnia 12.12.2024 r. Id operatu P.3022.2024.1870 z dnia 12.12.2024 r.
Wykonawca prac geodezyjnych	KRYSTIAN JANKOWIAK POMIARY GEODEZYJNE
I m i ę , nazwisko oraz nr uprawnień zawodowych kierownika prac	MAREK LOREK UPR NR 7175

MAREK LOREK geodeta uprawniony Masłowo, ul. Bociania 54 63-900 Rawicz, Upraw. 7175 kom. 602 517 383

OZNACZENIA DR:

- chodnik - nawierzchnia z betonowej kostki brukowej, szarej
- zjazd - nawierzchnia z betonowej kostki brukowej, szarej
- zieleń
- rampa krawężnikowa- nawierzchnia z betonowej kostki brukowej, szarej
- pas obsługujacy - nawierzchnia z kostki granitowej ciętej
- pas ostrzegawczy (PO) szer. 0,80cm i pole uwagi (PU) dł. 80cm z płytki ostrzegawczej 0,40x0,40m, żółtej
- pas prowadzący szer. 0,6m z płytki kierunkowej 0,3x0,3m, szarej
- ściek przykrawężnikowy z dwóch rzędów kostki betonowej
- obrzeże betonowe 8x30cm
- opornik betonowy 12x30cm
- krawężnik najazdowy 15x22cm - wystający 0-6cm
- krawężnik najazdowy 15x22cm - wystający 2cm
- krawężnik betonowy 15x30cm
- krawężnik przejściowy
- krawędź jezdni - projektowana
- krawędź jezdni - istniejąca
- chodnik - istniejący
- granica działek objetych inwestycją
- 282 działki objete inwetycją
- 9,31 wymiary
- 2% spadki poprzeczne
- hybrydowe oświetlenie przejścia dla pieszych
- B B przekroje konstrukcyjne
- wpust krawężnikowy
- wpust przykrawężnikowy
- drzewa do wycinki - wg odrębnego opracowania

OZNACZENIA IS:

- projektowana kanalizacja deszczowa PP De315, PVC Dz160
- projektowana studnia kanalizacji deszczowej, bet. DN1000
- WP3 oznaczenie wpustu ulicznego
- S1 oznaczenie studnie kanalizacyjnej
- 92.96 / 92.48 rzędna proj. terenu / rzędna dna kanału
- PP De315 oznaczenie materiału proj. kanalizacji deszczowej
- L=14.26m oznaczenie długości odcinka kanalizacji deszczowej

Niniejsza dokumentacja projektowa była przedmiotem narady koordynacyjnej/dodatkowej narady koordynacyjnej przeprowadzonej za pomocą środków komunikacji elektronicznej w siedzibie Starostwa Powiatowego w Rawiczu przy ul. Rynek 17.

Organ prowadzący państwowy zasób geodezyjny i kartograficzny: STAROSTA RAWICKI

Identyfikator zgłoszenia: DGK.6630.210.2025
Data: 2025-10-15
Imię, nazwisko i podpis osoby reprezentującej organ:

z up. STAROSTY Justyna Niedźwiedź Przewodniczący Narady Koordynacyjnej

Inwestor	POWIATOWY ZARZĄD DRÓG W RAWICZU 63-900 Rawicz, ul. Podmiejska 10			
Jednostka projektowa	PROKAM Kamil Gorszki 51-114 Wrocław, ul. Obornicka 87a/4			
Nazwa zadania	Przebudowa drogi powiatowej nr 5488P w m. Zielona Wieś w zakresie budowy chodnika		Stadium	DZ
			Branża	Drogowa, Sanitarna
Adres obiektu	Zielona Wieś; 63-900 Rawicz		Rewizja	0
			Data oprac.	11.2024
Tytuł rysunku	PLAN ZAGOSPODAROWANIA TERENU		Skala	1:500
			Rysunek nr	2
Funkcja	Tytuł, imię i nazwisko	Specjalność	Nr upr. bud.	Podpis
Autor projektu	Mgr inż. Kamil Gorszki	Inżynieryjna drogowa	DOŚ/BD/0015/21	
Projektant	mgr inż. Mariusz Mosoń	Sanitarna	DOŚ/0123/PBS/18	

4. RYSUNKI

Spis rysunków	
Rys.1	**Plan orientacyjny**
Rys.2	**Plan zagospodarowania terenu**
Rys.3	**Przekroje normalne**
Rys.4	**Profil kanalizacji deszczowej**
Rys.5	**Schemat studni kanalizacyjnej**
Rys.6	**Schemat wpustu ulicznego**
Rys.7	**Schemat oświetlenia hybrydowego**
Rys.8	**Schemat wylotu Kd**

RYS.1
PLAN ORIENTACYJNY
SKALA 1:25000

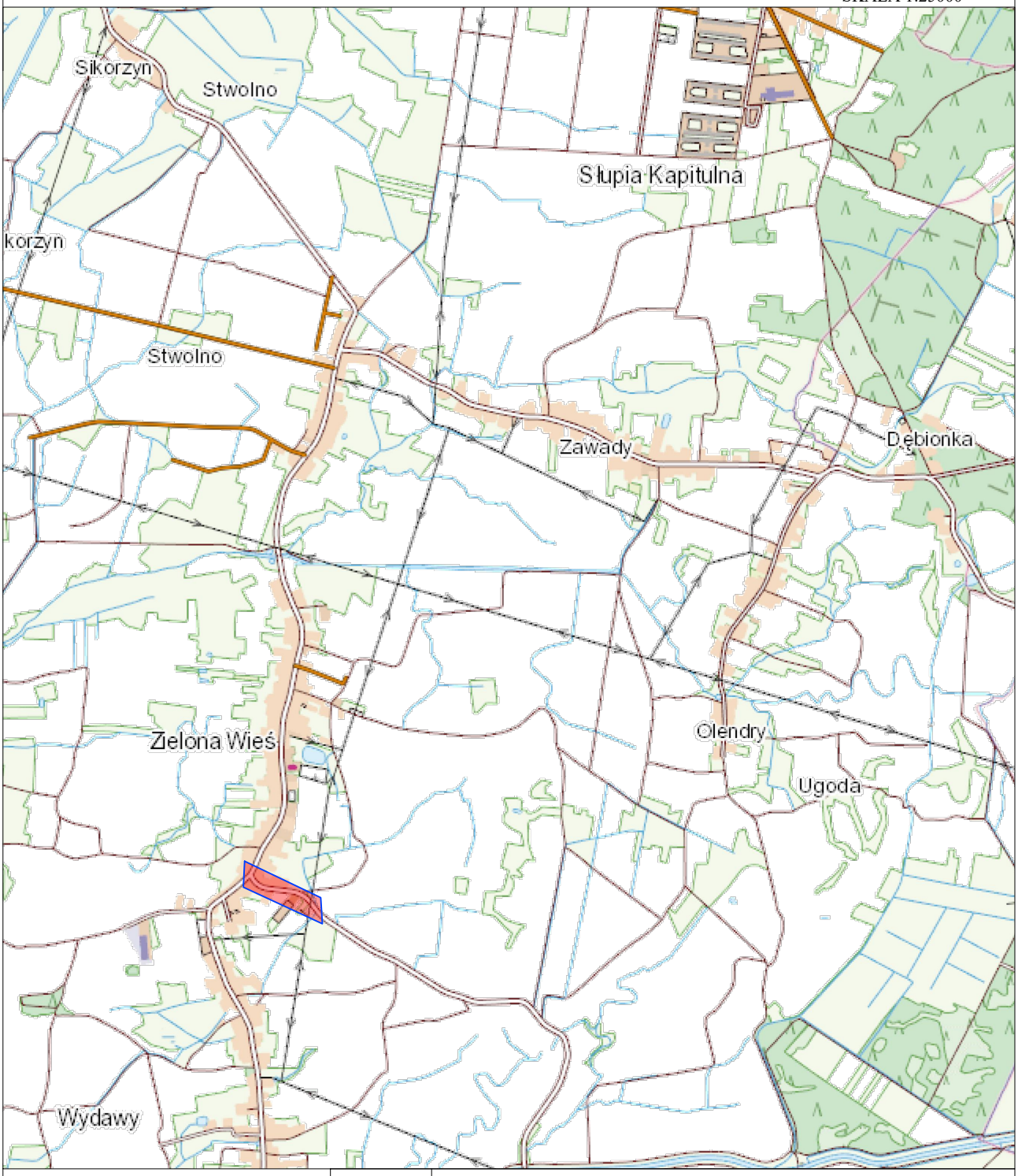

lokalizacja zadania

Inwestor	**POWIATOWY ZARZĄD DRÓG W RAWICZU 63-900 Rawicz, ul. Podmiejska 10**			
Jednostka projektowa	**PROKAM Kamil Gorszki** **51-114 Wrocław, ul. Obornicka 87a/4**			
Nazwa zadania	**Przebudowa drogi powiatowej nr 5488P w m. Zielona Wieś w zakresie budowy chodnika**		Stadium	DZ
			Branża	Drogowa, Sanitarna
Adres obiektu	Zielona Wieś; 63-900 Rawicz		Rewizja	0
			Data oprac.	11.2024
Tytuł rysunku	**PLAN ORIENTACYJNY**		Skala	1:25000
			Rysunek nr	1
Funkcja	Tytuł, imię i nazwisko	Specjalność	Nr upr. bud.	Podpis
Autor projektu	Mgr inż. Kamil Gorszki	Inżynieryjna drogowa	DOŚ/BD/0015/21	
Projektant	mgr inż. Mariusz Mosoń	Sanitarna	DOŚ/0123/PBS/18	

RYS.2
PLAN ZAGOSPODAROWANIA TERENU
SKALA 1:500

MAPA DO CELÓW PROJEKTOWYCH

Oznaczenie kancelaryjne zgłoszonej pracy geodezyjnej		DGK.6640.1914.2024
Nazwa miejscowości		ZIELONA WIEŚ
Jednostka ewidencyjna	Identyfikator	302205_5
	Nazwa	RAWICZ
Obręb ewidencyjny	Identyfikator	0020 0017
	Nazwa	ZIELONA WIEŚ WYDAWY
		1:500
Nazwa układu współrzędnych	Prostokątnych płaskich	PL-2000/6
	Układ wysokości	PL-EVRF2007-NH
Oznaczenie granic obszaru, który był przedmiotem aktualizacji		-------------------- --------
Informacje o służebnościach gruntowych mających wpływ na zagospodarowanie gruntów, zlokalizowanych w granicach projektowanej inwestycji *)		Nie badano
Data opracowania		23.11.2024 r.
MAREK LOREK geodeta uprawniony Masłowo, ul. Bociania 54 63-900 Rawicz, Upraw. 7175 kom. 602 517 383 (imię i nazwisko geodety uprawnionego)		KRYSTIAN JANKOWIAK POMIARY GEODEZYJNE 63-920 Pakosław, ul. Kolejowa 3 NIP 6991754989, Regon 302213624 tel. 600 276 335

*) Należy podać skrótowy opis służebności gruntowej wraz ze sposobem jej oznaczenia na mapie, a w przypadku kiedy nie wykonano ustalenia obciążeń służebnościami – zamieścić stosowną informację.

Jestem świadomy odpowiedzialności karnej za złożenie fałszywych oświadczeń. Oświadczam, że operat techniczny zawierający rezultaty prac geodezyjnych w wyniku których powstał niniejszy dokument uzyskał pozytywny wynik weryfikacji.

Identyfikator zgłoszenia prac geodezyjnych	DGK.6640.1914.2024
Organ służby geodezyjnej, który otrzymał zgłoszenie	STAROSTA RAWICKI
Nr oraz data sporządzenia dokumentu zawierającego wynik pozytywnej weryfikacji	Protokół weryfikacji nr 1 z dnia 12.12.2024 r. Id operatu P.3022.2024.1870 z dnia 12.12.2024 r.
Wykonawca prac geodezyjnych	KRYSTIAN JANKOWIAK POMIARY GEODEZYJNE
Imię, nazwisko oraz nr uprawnień zawodowych kierownika prac	MAREK LOREK UPR NR 7175

MAREK LOREK geodeta uprawniony Masłowo, ul. Bociania 54 63-900 Rawicz, Upraw. 7175 kom. 602 517 383

OZNACZENIA DR:

- chodnik - nawierzchnia z betonowej kostki brukowej, szarej
- zjazd - nawierzchnia z betonowej kostki brukowej, szarej
- zieleń
- rampa krawężnikowa- nawierzchnia z betonowej kostki brukowej, szarej
- pas obsługujacy - nawierzchnia z kostki granitowej ciętej
- pas ostrzegawczy (PO) szer. 0,80cm i pole uwagi (PU) dł. 80cm z płytki ostrzegawczej 0,40x0,40m, żółtej
- pas prowadzący szer. 0,6m z płytki kierunkowej 0,3x0,3m, szarej
- ściek przykrawężnikowy z dwóch rzędów kostki betonowej
- obrzeże betonowe 8x30cm
- opornik betonowy 12x30cm
- krawężnik najazdowy 15x22cm - wystający 0-6cm
- krawężnik najazdowy 15x22cm - wystający 2cm
- krawężnik betonowy 15x30cm
- krawężnik przejściowy
- krawędź jezdni - projektowana
- krawędź jezdni - istniejąca
- chodnik - istniejący
- granica działek objetych inwestycją
- 282 — działki objete inwetycją
- 9,31 — wymiary
- 2% — spadki poprzeczne
- hybrydowe oświetlenie przejścia dla pieszych
- B—B — przekroje konstrukcyjne
- wpust krawężnikowy
- wpust przykrawężnikowy
- drzewa do wycinki - wg odrębnego opracowania
- oznakowanie poziome przejścia dla pieszych (wg odrębnego opracowania Projektu Stałej Organizacji Ruchu)

OZNACZENIA IS:

- projektowana kanalizacja deszczowa PP De315, PVC Dz160
- projektowana studnia kanalizacji deszczowej, bet. DN1000
- wylot kanalizacji deszczowej DN300
- WP3 — oznaczenie wpustu ulicznego
- S1 — oznaczenie studnie kanalizacyjnej
- 92.96 / 92.48 — rzędna proj. terenu / rzędna dna kanału
- PP Dn315 — oznaczenie materiału proj. kanalizacji deszczowej
- L=14.26m — oznaczenie długości odcinka kanalizacji deszczowej

Inwestor	POWIAT RAWICKI — POWIATOWY ZARZĄD DRÓG W RAWICZU 63-900 Rawicz, ul. Podmiejska 10				
Jednostka projektowa	PROKAM — PROKAM Kamil Gorszki 51-114 Wrocław, ul. Obornicka 87a/4				
Nazwa zadania	Przebudowa drogi powiatowej nr 5488P w m. Zielona Wieś w zakresie budowy chodnika			Stadium	DZ
				Branża	Drogowa, Sanitarna
Adres obiektu	Zielona Wieś; 63-900 Rawicz			Rewizja	0
				Data oprac.	11.2024
Tytuł rysunku	PLAN ZAGOSPODAROWANIA TERENU			Skala	1:500
				Rysunek nr	2
Funkcja	Tytuł, imię i nazwisko	Specjalność	Nr upr. bud.		Podpis
Autor projektu	Mgr inż. Kamil Gorszki	Inżynieryjna drogowa	DOŚ/BD/0015/21		
Projektant	mgr inż. Mariusz Mosoń	Sanitarna	DOŚ/0123/PBS/18		

RYS.3
PRZEKROJE NORMALNE
SKALA 1:50

PRZEKRÓJ A-A

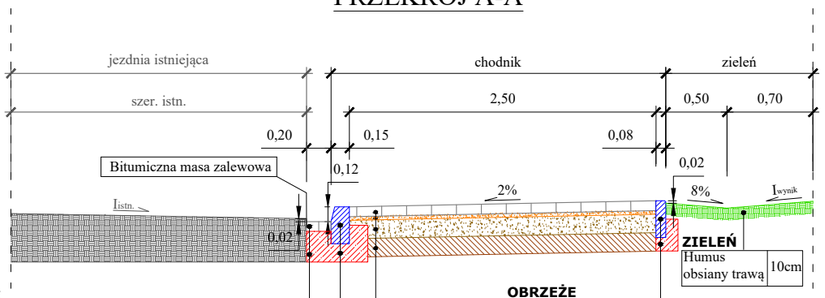

ZIELEŃ

Humus obsiany trawą	10cm

OBRZEŻE

Obrzeże betonowe, szare	8x30x100cm
Ława betonowa z oporem C8/10	8x11+10x26cm

ŚCIEK

Ściek przykrawężnikowy z dwóch rzędów betonowej kostki brukowej, szarej, typu Holland	8cm
Ława betonowa C12/15	20x25cm

KRAWĘŻNIK DROGOWY

Krawężnik betonowy, szary	15x30x100cm
Ława betonowa z oporem C12/15	15x15+15x30cm

KONSTRUKCJA NAWIERZCHNI CHODNIKA

W-WA ŚCIERALNA	Betonowa kostka brukowa, szara	8cm	
W-WA WYRÓWNAWCZA	Podsypka cem. - piask. 1:4	3cm	
PODBUDOWA ZASADNICZA	Mieszanka niezwiązana z KŁSM 0/31,5mm ($C_{90/3}$)	15cm	$E_2 \geq 80$MPa
W-WA ULEPSZONEGO PODŁOŻA	Mieszanka lub grunt stabilizowany spoiwem hydraulicznym C1,5/2 ≤ 4,0 MPa	15cm	$E_2 \geq 50$MPa
ISTN. PODŁOŻE	G3	-	$E_2 \geq 35$MPa
		Σ=41cm	

PRZEKRÓJ B-B

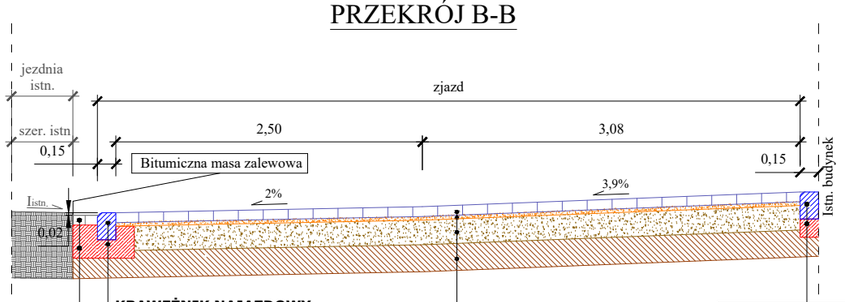

KRAWĘŻNIK NAJAZDOWY

Krawężnik betonowy najazdowy, szary	15x22x100cm
Ława betonowa z oporem C12/15	15x15+15x26cm

KRAWĘŻNIK NAJAZDOWY

Krawężnik betonowy najazdowy, szary	15x22x100cm
Ława betonowa z oporem C12/15	15x15+15x26cm

ŚCIEK

Ściek przykrawężnikowy z dwóch rzędów betonowej kostki brukowej, szarej, typu Holland	8cm
Ława betonowa C12/15	20x27cm

KONSTRUKCJA NAWIERZCHNI ZJAZDU

W-WA ŚCIERALNA	Betonowa kostka brukowa, grafitowa	8cm	
W-WA WYRÓWNAWCZA	Podsypka cem. - piask. 1:4	3 cm	
PODBUDOWA ZASADNICZA	Mieszanka niezwiązana z KŁSM 0/31,5mm ($C_{90/3}$)	20cm	$E_2 \geq 130$MPa
W-WA MROZOOCHRONNA	Mieszanka lub gruntu stabilizowany hydraulicznie cementem klasy C1,5/2 ≤ 4,0 MPa	22cm	$E_2 \geq 80$MPa
ISTN. PODŁOŻE	G3	-	$E_2 \geq 35$MPa
		Σ=53cm	

Inwestor	**POWIATOWY ZARZĄD DRÓG W RAWICZU 63-900 Rawicz, ul. Podmiejska 10**			
Jednostka projektowa	**PROKAM Kamil Gorszki** 51-114 Wrocław, ul. Obornicka 87a/4			
Nazwa zadania	**Przebudowa drogi powiatowej nr 5488P w m. Zielona Wieś w zakresie budowy chodnika**		Stadium	DZ
			Branża	Drogowa, Sanitarna
Adres obiektu	Zielona Wieś; 63-900 Rawicz		Rewizja	0
			Data oprac.	11.2024
Tytuł rysunku	**PRZEKROJE NORMALNE**		Skala	1:25000
			Rysunek nr	3
Funkcja	Tytuł, imię i nazwisko	Specjalność	Nr upr. bud.	Podpis
Autor projektu	Mgr inż. Kamil Gorszki	Inżynieryjna drogowa	DOŚ/BD/0015/21	
Projektant	mgr inż. Mariusz Mosoń	Sanitarna	DOŚ/0123/PBS/18	

RYS.4
PROFIL PODŁUŻNY KD
TERENU
SKALA 1:100/500

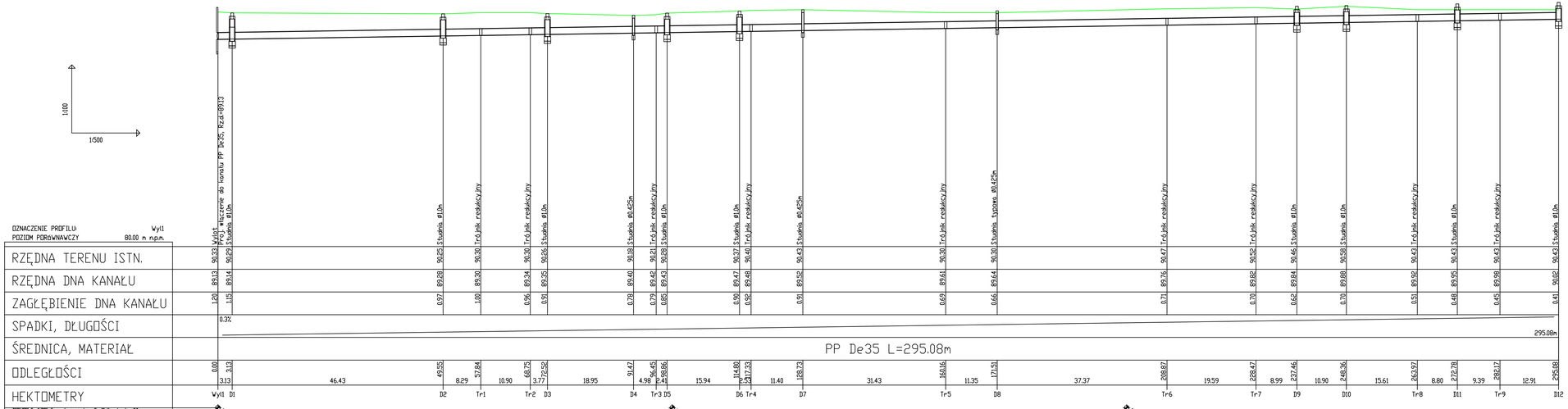

Inwestor	**POWIATOWY ZARZĄD DRÓG W RAWICZU 63-900 Rawicz, ul. Podmiejska 10**			
Jednostka projektowa	**PROKAM Kamil Gorszki 51-114 Wrocław, ul. Obornicka 87a/4**			
Nazwa zadania	**Przebudowa drogi powiatowej nr 5488P w m. Zielona Wieś w zakresie budowy chodnika**	Stadium	DZ	
		Branża	Drogowa, Sanitarna	
Adres obiektu	Zielona Wieś; 63-900 Rawicz	Rewizja	0	
		Data oprac.	11.2024	
Tytuł rysunku	**PLAN ZAGOSPODAROWANIA TERENU**	Skala	1:100/500	
		Rysunek nr	4	
Funkcja	Tytuł, imię i nazwisko	Specjalność	Nr upr. bud.	Podpis
Autor projektu	Mgr inż. Kamil Gorszki	Inżynieryjna drogowa	DOŚ/ID/0015/21	
Projektant	mgr inż. Mariusz Mosoń	Sanitarna	DOŚ/0123/PBS/18	

PROJEKTOWANA STANDARDOWA STUDNIA KANALIZACYJNA

RYS.5
SCHEMAT STUDNI KANALIZACYJNEJ
SKALA -:-

A – A

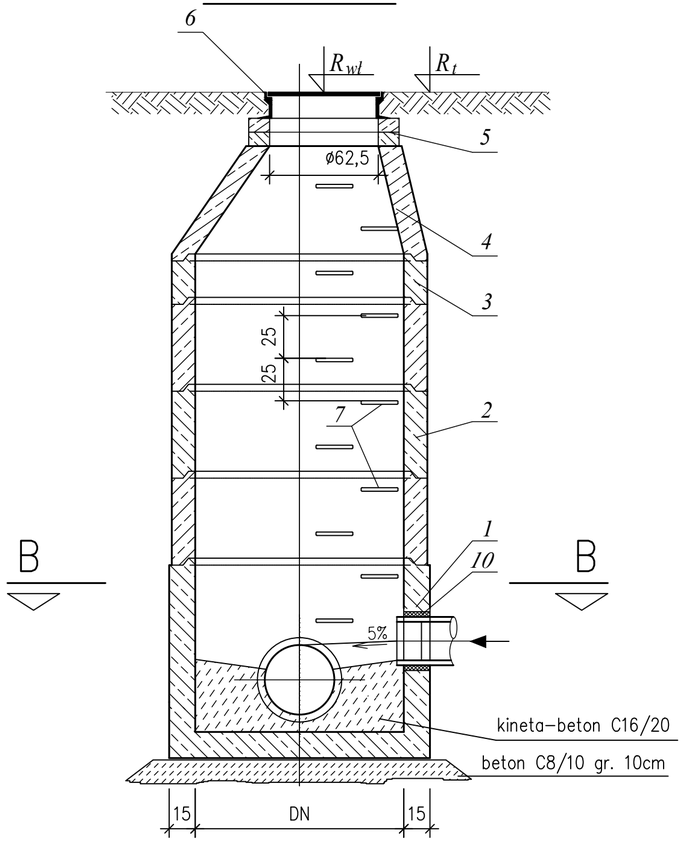

B – B

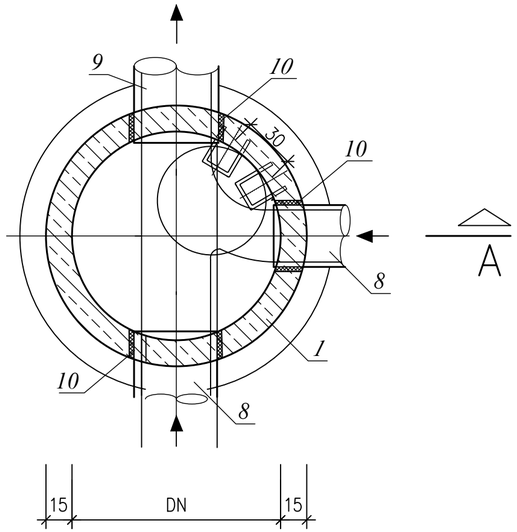

UWAGI:

1. Włazy studzienek kanalizacyjnych dostosować do niwelety drogi, pobocza, chodników i zieleńców
2. Dokładnie wyprofilować kinety uwzględniajac kierunki przepływu kanałów bocznych zgodnie ze schematem w tabeli.
3. Podany w tab. 1 poz. 1 ciężar dennicy nie uwzględnia prefabrykowanej kinety.
4. Poszczególne elementy studni mogą wymagać transportu ponadnormatywnego.

Tab.1 ELEMENTY BETONOWE PREFABRYKOWANE

Nr	Element	Ilość	Uwagi
1	Dolna część studni -złącze z uszczelką DN1000-1200, h=500-2350 mm, z kinetą	1	beton wodoszczelny C35/45
2	Krąg betonowy DN1000-1200, h=500-1000 mm złącze z uszczelką	n	- " -
3	Krąg betonowy DN1000-1200, h=250 mm złącze z uszczelką	q	- " -
4	Zwężka redukcyjna KONUS h=600mm, złącze z uszczelką	1	- " -
5	Pierścienie dystansowe polimerowe		- " -

Tab.2 ELEMENTY DO OSADZENIA DLA JEDNEJ STUDNI

Nr	Element	Ilość	Uwagi
6	Właz kanałowy żeliwno-betonowy okrągły klasy D400 o prześwicie Ø600mm, wys. korpusu 150 mm.	1	- " -
7	Stopnie złazowe	1 kpl	- " -

Tab.3 KRÓĆCE DLA JEDNEJ STUDNI

Nr	Element	Ilość	Uwagi
8	Króciec kielichowy dopływowy dla rur PP, PVC lub kamionka	1	
9	Króciec bosy odpływowy dla rur PP, PVC lub kamionka	1	
10	Przejście szczelne, montowane fabrycznie	-	

Inwestor	**POWIATOWY ZARZĄD DRÓG W RAWICZU 63-900 Rawicz, ul. Podmiejska 10**		
Jednostka projektowa	**PROKAM Kamil Gorszki 51-114 Wrocław, ul. Obornicka 87a/4**		
Nazwa zadania	**Przebudowa drogi powiatowej nr 5488P w m. Zielona Wieś w zakresie budowy chodnika**	Stadium	DZ
		Branża	Drogowa, Sanitarna
Adres obiektu	Zielona Wieś; 63-900 Rawicz	Rewizja	0
		Data oprac.	11.2024
Tytuł rysunku	**SCHEMAT STUDNI KANALIZACYJNEJ**	Skala	1:500
		Rysunek nr	5
Funkcja	Tytuł, imię i nazwisko	Specjalność	Nr upr. bud. / Podpis
Autor projektu	Mgr inż. Kamil Gorszki	Inżynieryjna drogowa	DOŚ/BD/0015/21
Projektant	mgr inż. Mariusz Mosoń	Sanitarna	DOŚ/0123/PBS/18

RYS.6
SCHEMAT WPUSTU ULICZNEGO
SKALA -:-

HL.I. HL.II. Studzienki - wpusty krawężnikowe

PN-EN 1433:2005

Pozycja HL Studzienka wielofunkcyjna AS-STK

HL.I.	Numer elementu	Studzienki wielofunkcyjne	Szerokość mm	Wysokość mm	Długość mm	Powierzchnia wlotowa [cm²/szt.]	Masa kg	Ruszty żeliwne
HL.I.1.	1.1	studzienka - wpust krawężnikowy z dnem	352	490	500	294	113.0	C 250 - D 400
HL.I.2.	0.1	studzienka - wpust krawężnikowy bez dna	352	480	500	294	103.0	

HL.II.	Numer elementu	ELEMENTY STUDZIENKI	Szerokość mm	Wysokość mm	Długość mm	Masa kg	
HL.II.1.	A	przelotowy bez odpływu	352	320	500	87.0	
HL.II.2.	A	przelotowy z odpływem z boku	352	320	500	81.0	
HL.II.3.	A	przelotowy z odpływem czołowym	352	320	500	80.0	
HL.II.4.	B	z dnem, bez odpływu	352	600	500	176.0	
HL.II.5.	B	z dnem, z odpływem z boku	352	600	500	170.0	
HL.II.6.	B	z dnem, z odpływem czołowym	352	600	500	169.0	
HL.II.7.	-	łapacz zanieczyszczeń	180	350	280	2.0	

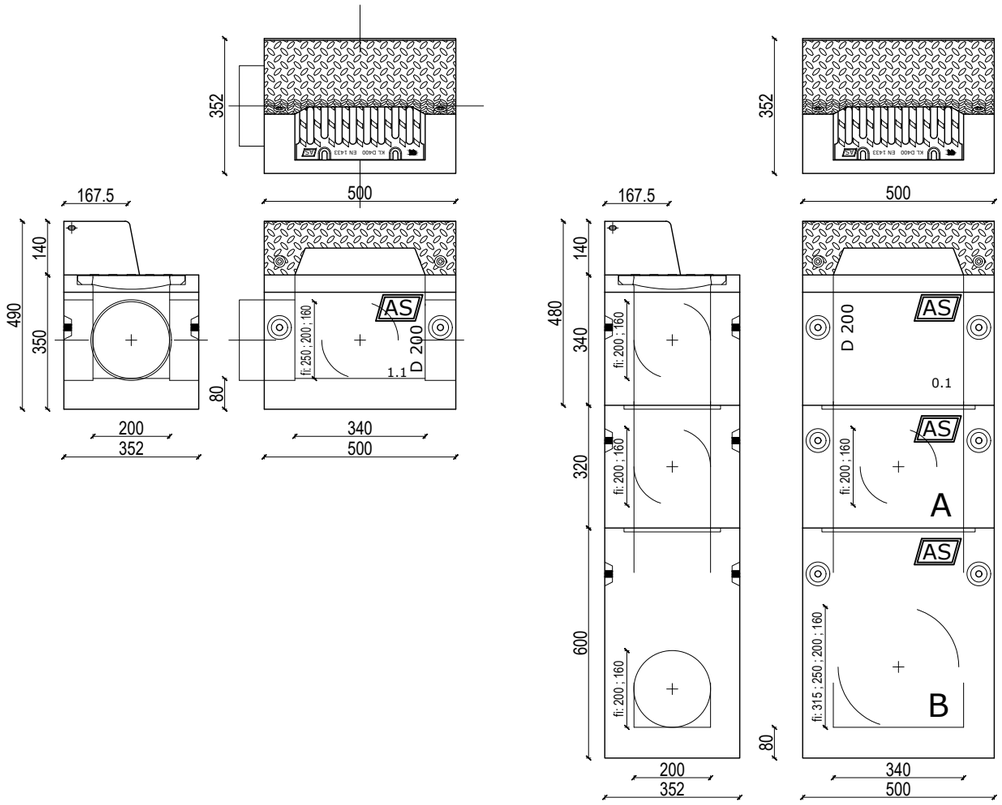

HL.I. HL.II. Studzienki - wpusty krawężnikowe

PN-EN 1433:2005

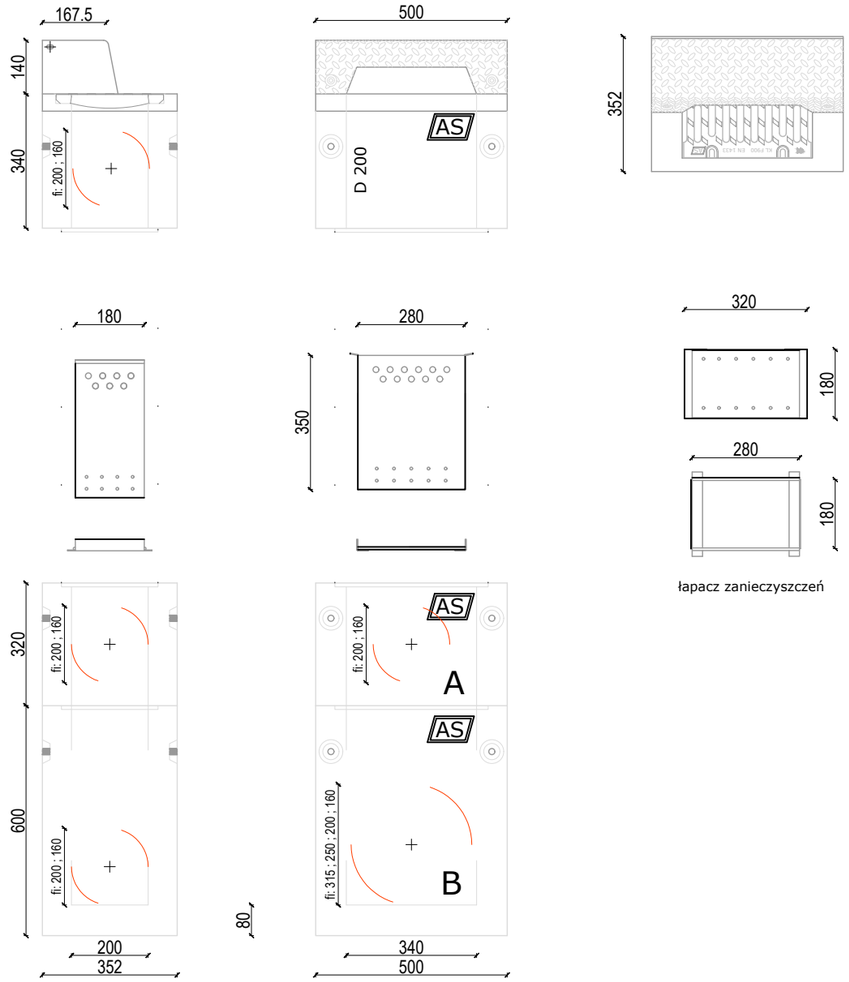

Inwestor	**POWIATOWY ZARZĄD DRÓG W RAWICZU 63-900 Rawicz, ul. Podmiejska 10**			
Jednostka projektowa	**PROKAM Kamil Gorszki** 51-114 Wrocław, ul. Obornicka 87a/4			
Nazwa zadania	**Przebudowa drogi powiatowej nr 5488P w m. Zielona Wieś w zakresie budowy chodnika**		Stadium	DZ
			Branża	Drogowa, Sanitarna
Adres obiektu	Zielona Wieś; 63-900 Rawicz		Rewizja	0
			Data oprac.	11.2024
Tytuł rysunku	**SCHEMAT WPUSTU ULICZNEGO**		Skala	-:-
			Rysunek nr	6
Funkcja	Tytuł, imię i nazwisko	Specjalność	Nr upr. bud.	Podpis
Autor projektu	Mgr inż. Kamil Gorszki	Inżynieryjna drogowa	DOŚ/BD/0015/21	
Projektant	mgr inż. Mariusz Mosoń	Sanitarna	DOŚ/0123/PBS/18	

RYS.7
SCHEMAT OSWIETLENIA
HYBRYDOWEGO
SKALA -:-

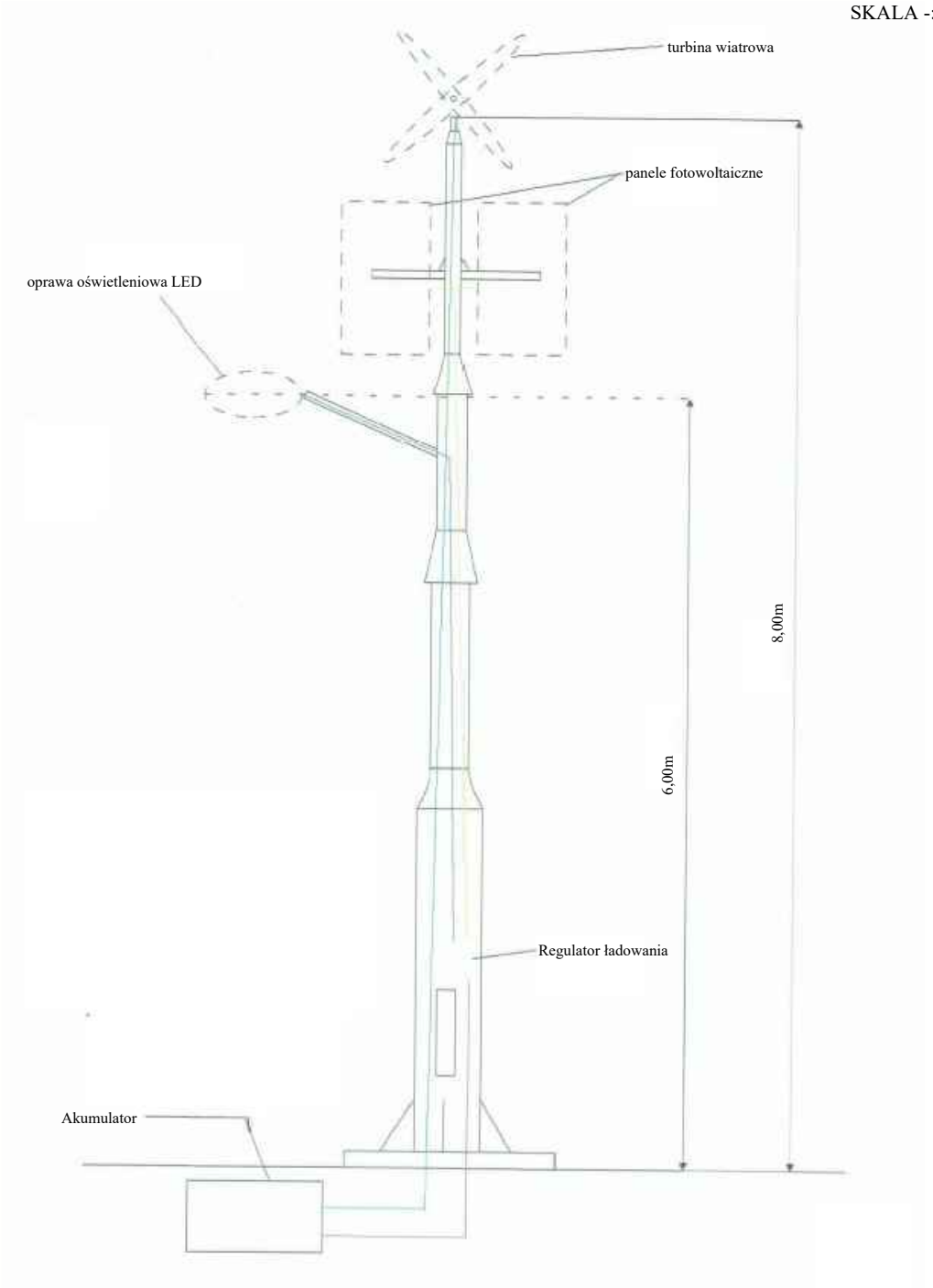

Inwestor	**POWIATOWY ZARZĄD DRÓG W RAWICZU 63-900 Rawicz, ul. Podmiejska 10**			
Jednostka projektowa	**PROKAM Kamil Gorszki** **51-114 Wrocław, ul. Obornicka 87a/4**			
Nazwa zadania	**Przebudowa drogi powiatowej nr 5488P w m. Zielona Wieś w zakresie budowy chodnika**		Stadium	DZ
			Branża	Drogowa, Sanitarna
Adres obiektu	Zielona Wieś; 63-900 Rawicz		Rewizja	0
			Data oprac.	11.2024
Tytuł rysunku	**SCHEMAT OŚWIETLENIA HYBRYDOWEGO**		Skala	-:-
			Rysunek nr	7
Funkcja	Tytuł, imię i nazwisko	Specjalność	Nr upr. bud.	Podpis
Autor projektu	Mgr inż. Kamil Gorszki	Inżynieryjna drogowa	DOŚ/BD/0015/21	
Projektant	mgr inż. Mariusz Mosoń	sanitarna	DOŚ/0123/PBS/18	

RYS.8
SCHEMAT WYLOTU KD
SKALA -:-

WYLOT KOLEKTORA WEDŁUG KPED 02.16

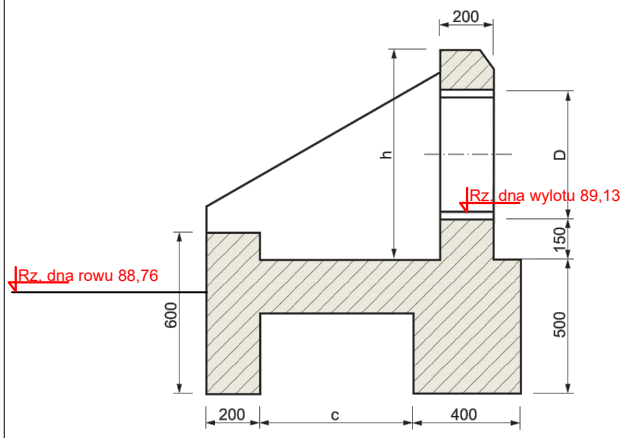

WIDOK OD CZOŁA

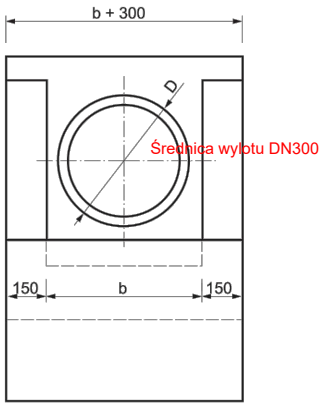

WIDOK Z GÓRY

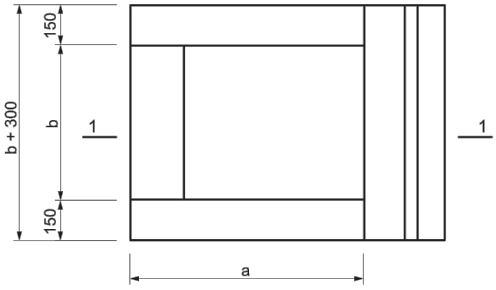

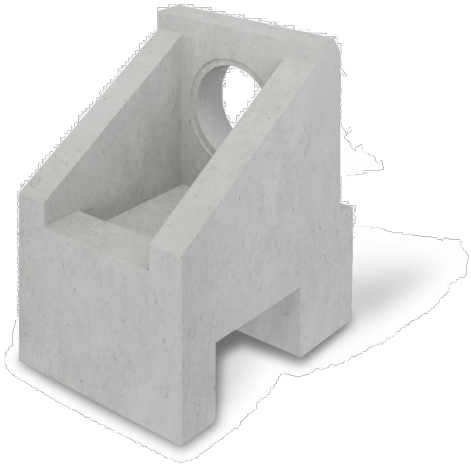

NAZWA	D, mm	h, mm	a, mm	b, mm	c, mm	CIĘŻAR, kg
KPED 02.16 wylot kolektora OT 200 - 400	200 - 400	782	870	580	570	1430
KPED 02.16 wylot kolektora OT 500 - 920	500 - 800	1250	1570	1050	1270	3205

DO WYKONANIA PRZEWIDZIANO 1 WYLOT.
1. WYLOT NR 1 ŚREDNICA 300mm

DNO I SKARPY DO WYS. 1,0 m W PIONIE UMOCNIĆ PŁYTAMI AŻUROWYMI NA GEOWŁÓKNINIE SEPARACYJNO-FILTRACYJNEJI STABILIZACJI RM 1,5-2,5MPA GR. 5CM NA DŁUGOŚCI 1,5 M. NA DŁUGOŚCI 1,5 m

Inwestor	**POWIATOWY ZARZĄD DRÓG W RAWICZU 63-900 Rawicz, ul. Podmiejska 10**			
Jednostka projektowa	**PROKAM Kamil Gorszki** 51-114 Wrocław, ul. Obornicka 87a/4			
Nazwa zadania	**Przebudowa drogi powiatowej nr 5488P w m. Zielona Wieś w zakresie budowy chodnika**		Stadium	DZ
			Branża	Drogowa, Sanitarna
Adres obiektu	Zielona Wieś; 63-900 Rawicz		Rewizja	0
			Data oprac.	11.2024
Tytuł rysunku	**SCHEMAT WYLOTU KD**		Skala	-:-
			Rysunek nr	8
Funkcja	Tytuł, imię i nazwisko	Specjalność	Nr upr. bud.	Podpis
Autor projektu	Mgr inż. Kamil Gorszki	Inżynieryjna drogowa	DOŚ/BD/0015/21	
Projektant	mgr inż. Mariusz Mosoń	Sanitarna	DOŚ/0123/PBS/18	