SAMODZIELNY PUBLICZNY
ZESPÓŁ OPIEKI ZDROWOTNEJ
22-300 Krasnystaw
ul. Sobieskiego 4
tel. 82 543 15 22, fax 82 576 49 01
NIP 564-14-75-805

ZAPYTANIE OFERTOWE

ZP-Z.42.2025

Samodzielny Publiczny Zespół Opieki Zdrowotnej w Krasnymstawie zaprasza do złożenia oferty w postępowaniu o udzielenie zamówienia o wartości szacunkowej netto nie przekraczającej kwoty 130 000 zł na: dostawę rozdzielnicy w ramach projektu:

„Modernizacja, przebudowa, doposażenie SOR oraz pracowni diagnostycznych współpracujących z SOR w SP ZOZ w Krasnymstawie." (Opis i parametry w załączeniu)

Rozdział I. Nazwa oraz adres Zamawiającego, numer telefonu, fax, adres poczty elektronicznej,

Nazwa: Samodzielny Publiczny Zespół Opieki Zdrowotnej w Krasnymstawie
Adres: 22-300 Krasnystaw, ul. Sobieskiego 4
Numer tel.: (82) 54 31 522 fax (82) 576 49 01
Adres poczty elektronicznej: sekretariat@spzozkrasnystaw.pl
Adres strony internetowej: www.spzozkrasnystaw.pl

Rozdział II. Nazwa i adres zapraszanego Wykonawcy

Zapytanie umieszczono na stronie internetowej

Rozdział III. Określenie sposobu komunikowania się

1. Komunikacja w niniejszym postępowaniu odbywa się:
   telefonicznie na nr
   faksem na nr
   za pomocą poczty elektronicznej : sekretariat@spzozkrasnystaw.pl
2. Osoba upoważniona do kontaktu z Wykonawcami: Krzysztof Bronowski – Dział Techniczno-Gospodarczy tel.: 82 543 15 93

Rozdział IV. Szczegółowy opis przedmiotu zamówienia, wymagań, warunków realizacji zamówienia:

Opis przedmiotu zamówienia:

Stanowi załącznik do zapytania ofertowego

Rozdział V. Wzór umowy lub istotne postanowienia przyszłej umowy:

Wzór umowy stanowi załącznik nr 3 do zapytania ofertowego.

Rozdział VI. Informacja o terminie (okresie) realizacji zamówienia:

Termin realizacji zamówienia wynosi do 70 dni od chwili zawarcia umowy.

Rozdział VII. Informacja o formie, sposobie i terminie złożenia oferty cenowej, w tym o sposobie przedstawienia ceny

1. Każdy Wykonawca może złożyć tylko jedną ofertę.
2. Ofertę składa się pod rygorem nieważności w formie pisemnej.
3. Ofertę należy sporządzić w języku polskim, w sposób czytelny i trwały (np. na maszynie do

pisania, komputerze, długopisem lub nieścieralnym atramentem).

4. Wszystkie dokumenty składające się na ofertę muszą być podpisane przez Wykonawcę (zgodnie z wpisem do akt rejestrowych) lub osobę/y uprawnioną/e do reprezentowania Wykonawcy. Jeżeli osoba/y podpisująca/e ofertę działa/ją na podstawie pełnomocnictwa, należy je dołączyć do oferty w oryginale.
5. Ofertę należy złożyć w formie pisemnej osobiście lub za pośrednictwem poczty w Kancelarii Samodzielnego Publicznego Zespołu Opieki Zdrowotnej w Krasnymstawie, ul. Sobieskiego 4, 22-300 Krasnystaw lub za pośrednictwem poczty elektronicznej na adres e-mail: sekretariat@spzozkrasnystaw.pl do dnia **14 – 07 - 2025 r. do godziny 14 ^{00}** z dopiskiem na kopercie **„Dostawa rozdzielnicy nr sprawy ZP-Z.42.2025 „**
6. Cenę należy przedstawić w formularzu ofertowym stanowiącym załącznik nr 1

Oferta złożona lub nadesłana do Zamawiającego po wyznaczonym terminie będzie zwrócona do Wykonawcy bez otwierania

Zmiany/wyjaśnienia dotyczące zaproszenia do składania ofert:

a) Wykonawca może zwrócić się do Zamawiającego z prośbą o wyjaśnienie treści niniejszego zaproszenia do składania ofert. Zamawiający zobowiązany jest udzielić odpowiedzi niezwłocznie, jednak nie później niż na 2 dni przed upływem terminu składania ofert, pod warunkiem, że wniosek wpłynie do Zamawiającego nie później niż do końca dnia, w którym upływa połowa wyznaczonego terminu składania ofert.
b) Jeżeli wniosek o wyjaśnienie treści zaproszenia do składania ofert wpłynął po upływie terminu składania wniosku, o którym mowa powyżej lub dotyczy udzielonych wyjaśnień Zamawiający może udzielić wyjaśnień albo pozostawić wniosek bez rozpatrywania.
c) W uzasadnionych przypadkach Zamawiający może przed upływem terminu składania ofert, zmienić treść niniejszego zaproszenia do składania ofert. Dokonaną zmianę treści zaproszenia Zamawiający prześle wszystkim Wykonawcom do których skierował zaproszenie do złożenia oferty.
d) Zmiany treści zaproszenia są każdorazowo wiążące dla Wykonawców

Rozdział VIII. Kryteria oceny ofert

1 Cena – 100%

Oferty oceniane będą na podstawie ceny podanej w formularzu ofertowym. Największą ilość punktów otrzyma oferta z najniższą ceną oferowaną brutto, pozostałe oferty oceniane będą zgodnie ze wzorem:

$$\text{Wartość punktowa ceny} = \frac{\text{najniższa zaoferowana cena}}{\text{cena oferty badanej}} \times 100\,\% \times 100$$

Za najkorzystniejszą w ramach niniejszego postępowania zostanie uznana oferta, która uzyska największą liczbę punktów.
Zamawiający powierzy realizację zamówienia Wykonawcy, którego oferta będzie spełniać warunki formalne określone w rozdziale XI niniejszego zapytania i zostanie oceniona jako najkorzystniejsza w oparciu o podane kryteria wyboru oferty.

Rozdział IX. Warunki płatności

Przelew 60 dni

Rozdział X. Gwarancja

Minimum 36 miesięcy

Rozdział XI. Wymagane dokumenty

a) uzupełniony formularz ofertowy – załącznik nr 1
b) aktualny odpis z właściwego rejestru lub z centralnej ewidencji i informacji o działalności gospodarczej wystawiony nie wcześniej niż 6 miesięcy przed upływem terminu składania ofert;
c) katalogi / foldery w języku polskim z dokładnym opisem technicznym oferowanego asortymentu.
d) klauzula RODO – załącznik nr 2
e) projekt umowy załącznik nr 3
f) Jeżeli Wykonawca nie złoży dokumentów, o których mowa w Rozdziale XI. lub dokumenty są niekompletne, zawierają błędy lub budzą wskazane przez Zamawiającego wątpliwości, zamawiający wezwie do ich złożenia uzupełnienia lub do udzielenia wyjaśnień w terminie przez siebie wskazanym chyba że mimo ich złożenia, uzupełnienia lub udzielenia wyjaśnień oferta wykonawcy podlegałaby odrzuceniu albo konieczne byłoby unieważnienie postępowania.

Rozdział XII. Udzielenie zamówienia

Zamawiający udzieli zamówienia Wykonawcy, którego oferta zostanie uznana za najkorzystniejszą. Wynik rozstrzygnięcia postępowania Zamawiający prześle wszystkim Wykonawcom, którzy złożyli swoje oferty.

Zamawiający zastrzega sobie prawo do:

Zakończenia postępowania bez dokonania wyboru którejkolwiek z ofert
Unieważnienia postępowania bez podania przyczyn.

Załączniki:

Formularz ofertowy – Załącznik - Nr 1
Klauzula RODO – Załącznik - Nr 2
Projekt umowy- Załącznik Nr 3

DYREKTOR
Samodzielnego Publicznego
Zespołu Opieki Zdrowotnej
w Krasnymstawie
Andrzej Jarzębowski

07-07-2025 .....
(data i podpis Dyrektora Zespołu)

Starszy Inspektor
Andrzej Szymański

Rozdzielnia nN - opis

Rozdzielnica niskiego napięcia typu RN-W - przeznaczone do zasilania urządzeń elektrycznych nN, do stosowania w stacjach transformatorowych miejskich, w zakładach przemysłowych, domach towarowych oraz innych obiektach. Obudowa rozdzielnicy składa się z elementów giętych z blachy alucynkowej nitowanych ze sobą, co zapewnia ekwipotencjalizację. Szkielet z blachy stalowej - malowanej lub alucynkowej, osłony z blachy stalowej malowanej lub alucynkowej, maskownice wykonane z tworzywa sztucznego Rozdzielnica konfigurowana z niezależnych członów: zasilającego, pomiarowego, SZR i odpływowego.

Rozdzielnica typu RN-W powinna spełniać wymagania poniższych norm:
• PN-EN 61439-1 - „Rozdzielnice i sterownice niskonapięciowe. Część 1: Postanowienia ogólne",
• PN-EN 61439-2 - „Rozdzielnice i sterownice niskonapięciowe. Część 2: Rozdzielnice i sterownice do rozdziału energii elektrycznej",
• PN-EN 61439-5 - „Rozdzielnice i sterownice niskonapięciowe. Część 5: Zestawy do rozdziału energii w sieciach publicznych",
• PN-EN 50274 - Rozdzielnice i sterownice niskonapięciowe - Ochrona przed porażeniem prądem elektrycznym - Ochrona przed
niezamierzonym dotykiem bezpośrednim części niebezpiecznych czynnych
• PN-EN 62262 - „Stopnie ochrony przed zewnętrznymi uderzeniami mechanicznymi zapewnianej przez obudowy urządzeń
elektrycznych (Kod IK)",
• PN-EN 60529 - „Stopnie ochrony zapewnianej przez obudowy (kod IP)".
Dane techniczne rozdzielnicy:
· Napięcie znamionowe izolacji - 1000V
· Napięcie znamionowe łączeniowe - 400V/690V
· Napięcie probiercze udarowe wytrzymywane - 8kV
· Częstotliwość znamionowa - 50 Hz
· Prąd znamionowy rozdzielnicy - 1250A
· Prąd znamionowy krótkotrwały wytrzymywany - 35 kA(1s0
· Prąd znamionowy szczytowy wytrzymywany - do 77 kA
· Odporność na działanie łuku wewnętrznego - 20 kA (0,5s)
· Stopień ochrony IP - IP2X
· Stopień ochrony IK - IK10
· Malowanie (w technologii proszkowej, kolor na życzenie klienta

System szyn zbiorczych w rozdzielnicy ZR-W wykonać dla typu sieci: TN-C-S. Aktualnie część obwodów szpitala pracuje w układzie TN-S, część w układzie TN-C. Rozdzielnica umożliwia przyłączenie obwodów po przejściu z systemu TN-C na TN-S. Szyny zbiorcze miedziane, przekrój szyny na fazę min. P50x10.

Automatyka SZR (samoczynne załączenie Rezerwy)

Dla prawidłowego działania układu zasilania w sytuacjach zaniku napięcia podstawowego, należy zrealizować układ SZR oraz blokadę mechaniczną na wyłącznikach dopływowych z trafo i agregatu.

Projektowane blokady uniemożliwiają pracę równoległą zasilaczy (generatora i transformatora).

Diagram pracy SZR				
Zasilanie		Główny przycisk ppoż	Rozłącznik/Wyłącznik	
T	G		Q1	Q2
1	0	0	1	0
0	1	0	0	1
1	0	1	0	0

0	1	1	0	0

Q1 - wyłącznik główny za transformatorem
Q2 - wyłącznik generatora
T - zasilanie podstawowe - sieciowe
G - zasilanie rezerwowe-awaryjne z generatora prądotwórczego
0 - aparat wyłączony
1 - aparat załączony

Projektowaną automatykę SZR należy skonfigurować w taki sposób aby po przywróceniu napięcia na przyłączach układ samoczynnie powrócił do normalnego układu pracy. Projektowana automatyka posiada blokadę elektryczną i mechaniczną pomiędzy wyłącznikiem Q1 i Q2.

Projektowany układ SZR powoduje, że podanie napięcia z awaryjnego źródła zasilania nastąpi w możliwie najkrótszym czasie po uruchomieniu agregatu prądotwórczego. Rozdzielnię należy wyposażyć w aparaty zgodnie z rysunkiem nr E1 i E2. Rozdzielnię należy odpowiednio oznakować, wszystkie nowe obwody należy czytelnie opisać.

Układ SZR sterowany sterownikiem mikroprocesorowym, monitujący parametry sieci oraz parametry pracy agregatu, sterujący pracą agregatu prądotwórczego z automatycznym przełączaniem sieć-agregat (realizujący wszystkie wymagania projektowanego układu SZR).

Informacje uzupełniające

Istniejący układ pomiarowo-rozliczeniowy w stanie niezmienionym będzie przeniesiony do nowej rozdzielni RN-W. Nie przewiduje się zwiększenia mocy – istniejące przekładniki 300/5, kl. 0,2, 5VA, FS5 oraz listwa WAGO 847-102 pozostają bez zmian. Pomiar realizowany jest przez licznik ZMG 410CR4.

Rozdzielnię należy wyposażyć w aparaty zgodnie z rysunkiem nr E-2, E-3, E-4 Rozdzielnię należy odpowiednio oznakować , wszystkie obwody należy czytelnie opisać.

Istniejąca instalacja fotowoltaiczna (mikroinstalacja do 50 kW) będzie podłączona od strony sieci - przy braku napięcia z sieci i momencie załączenia agregatu prądotwórczego inwerter PV powinien być wyłączony.

Wykonać powykonawczy schemat rozdzielnicy, trwale oprawiony w antyramę.

Schemat układu pomiarowego półpośredniego

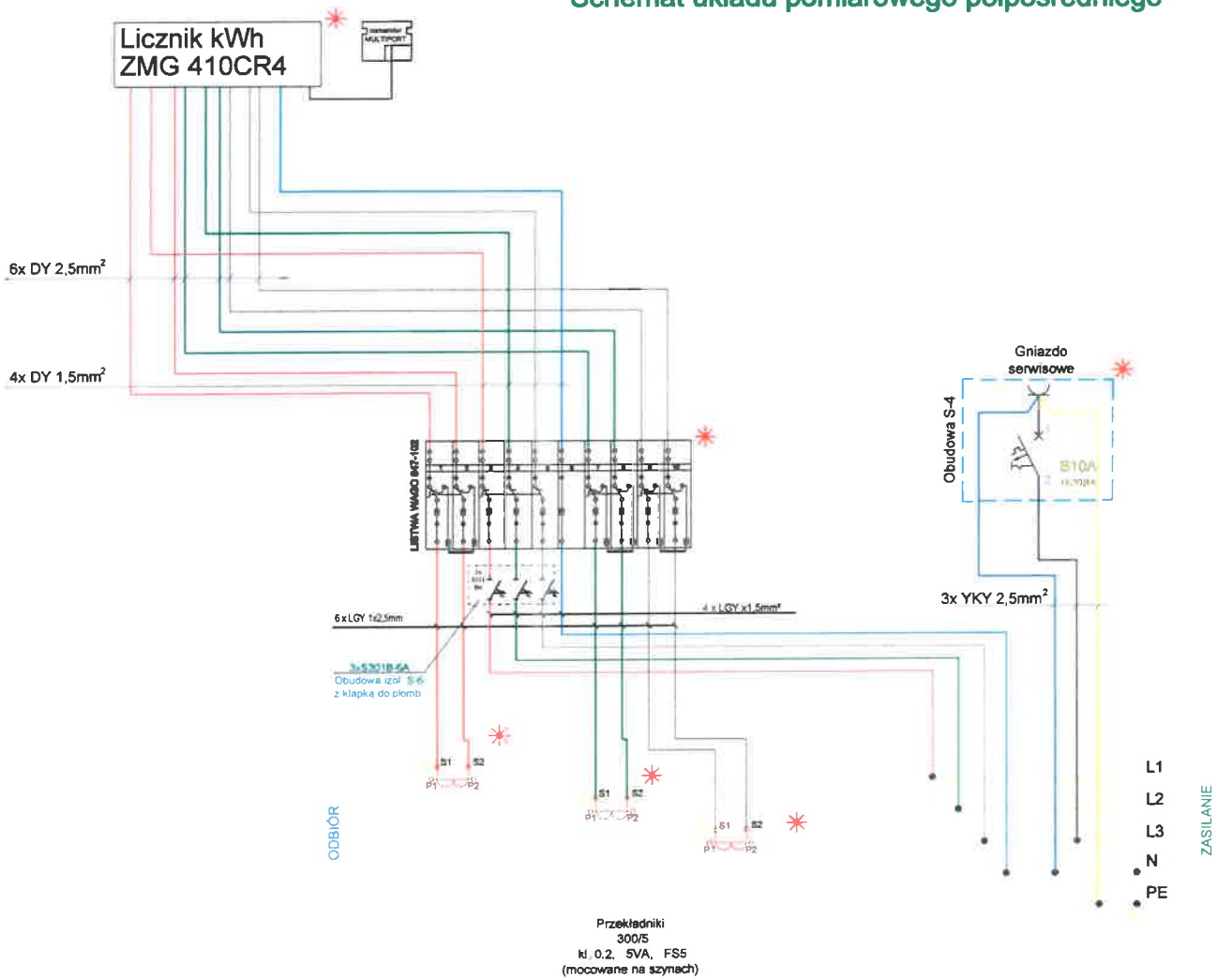

Widok zewnętrzny

Rozmieszczenie aparatury
(anwidur uchylny)

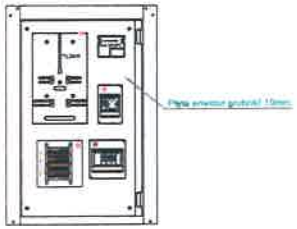

✳ elementy przystosowane do oplombowania

Przebudowa/przeniesienie istniejacego układu pomiarowego półpośredniego 150 kW

Elementy układu pomiarowego pozostają bez zmian:

- **licznik ZMG 410CR4**
- **listwa WAGO 847-102**
- **zabezpieczenia obwodów napięciowych**

PROJEKT TECHNICZNY BRANŻA ELEKTRYCZNA	Nazwa i adres obiektu: Budowa agregatu prądotwórczego wraz z linią kablową niskiego napięcia jako układu zasilania rezerwowego w ramach inwestycji pn: "Modernizacja, przebudowa, doposażenie SOR oraz pracowni diagnostycznych współpracujących z SOR w SPZOZ w Krasnymstawie" Inwestor: Samodzielny Publiczny Zespół Opieki Zdrowotnej w Krasnymstawie, Ul. Sobieskiego 4, 22-300 Krasnystaw			
Tytuł rysunku: **Schemat układu pomiarowego pópośredniego** (przebudowa istn. układu pomiarowego - układ bez zmian)				Skala:
PROJEKTANCI		Nr uprew.	Podpis	Data
Projektant: mgr inż. Marian Oleszek		LUB/0183/ PWOE/08		marzec 2024
Sprawdził: mgr inż. Tomasz Bździuch		LUB/0110/ PWOE/09		Nr rys. E4

PROJEKT TECHNICZNY	Nazwa i adres obiektu: Budowa agregatu prądotwórczego wraz z linią kablową średniego napięcia jako układu zasilania rezerwowego w ramach inwestycji pn: "Modernizacja, przebudowa, dopomalenie SOR oraz procesowi diagnosty-czych współpracujących z SOR w SPZOZ w Krasnymstawie"
BRANŻA ELEKTRYCZNA	Inwestor: Samodzielny Publiczny Zespół Opieki Zdrowotnej w Krasnymstawie, UL Sobieskiego 4, 22-300 Krasnystaw
Tytuł rysunku:	Schemat ideowy układu zasilania Szpitala Powiatowego

PROJEKTANCI	Nr uprawn.	Podpis	Data	Skala
Projektant: mgr inż. Marian Oleszek	LUB/0183/ PWOE/08		marzec 2024	Nr rys. E2
Sprawdził: mgr inż. Tomasz Bździuch	LUB/0110/ PWOE/09			

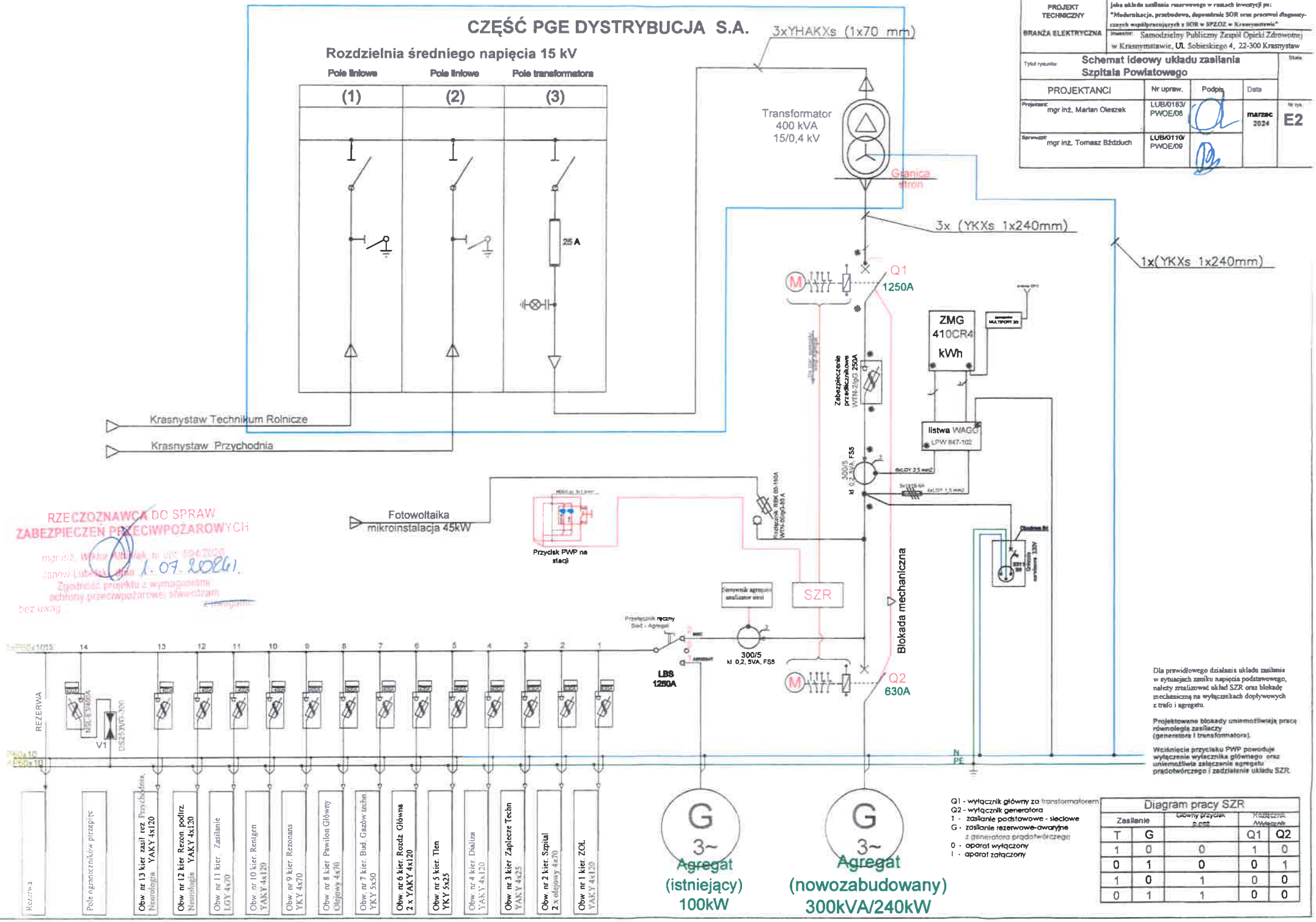

RZECZOZNAWCA DO SPRAW ZABEZPIECZEŃ PRZECIWPOŻAROWYCH
mgr inż. Wiktor Kulikowski nr upr. 594/2020
Janów Lubelski dnia 1.07.2024r.
Zgodność projektu z wymaganiami ochrony przeciwpożarowej stwierdzam
bez uwag

Dla prawidłowego działania układu zasilania w sytuacjach zaniku napięcia podstawowego, należy zrealizować układ SZR oraz blokadę mechaniczną na wyłącznikach dopływowych z trafo i agregatu.

Projektowane blokady uniemożliwiają pracę równoległą zasilaczy (generatora i transformatora).

Wciśnięcie przycisku PWP powoduje wyłączenie wyłącznika głównego oraz uniemożliwia załączenie agregatu prądotwórczego i zadziałanie układu SZR.

Q1 - wyłącznik główny za transformatorem
Q2 - wyłącznik generatora
1 - zasilanie podstawowe - sieciowe
G - zasilanie rezerwowe-awaryjne z generatora prądotwórczego
0 - aparat wyłączony
1 - aparat załączony

Diagram pracy SZR

Zasilanie		Główny przycisk PWPOŻ	Rozłącznik Wyłącznik	
T	G		Q1	Q2
1	0	0	1	0
0	1	0	0	1
1	0	1	0	0
0	1	1	0	0

Widok zewnętrzny, widok z boku i gabaryty rozdzielnicy nN

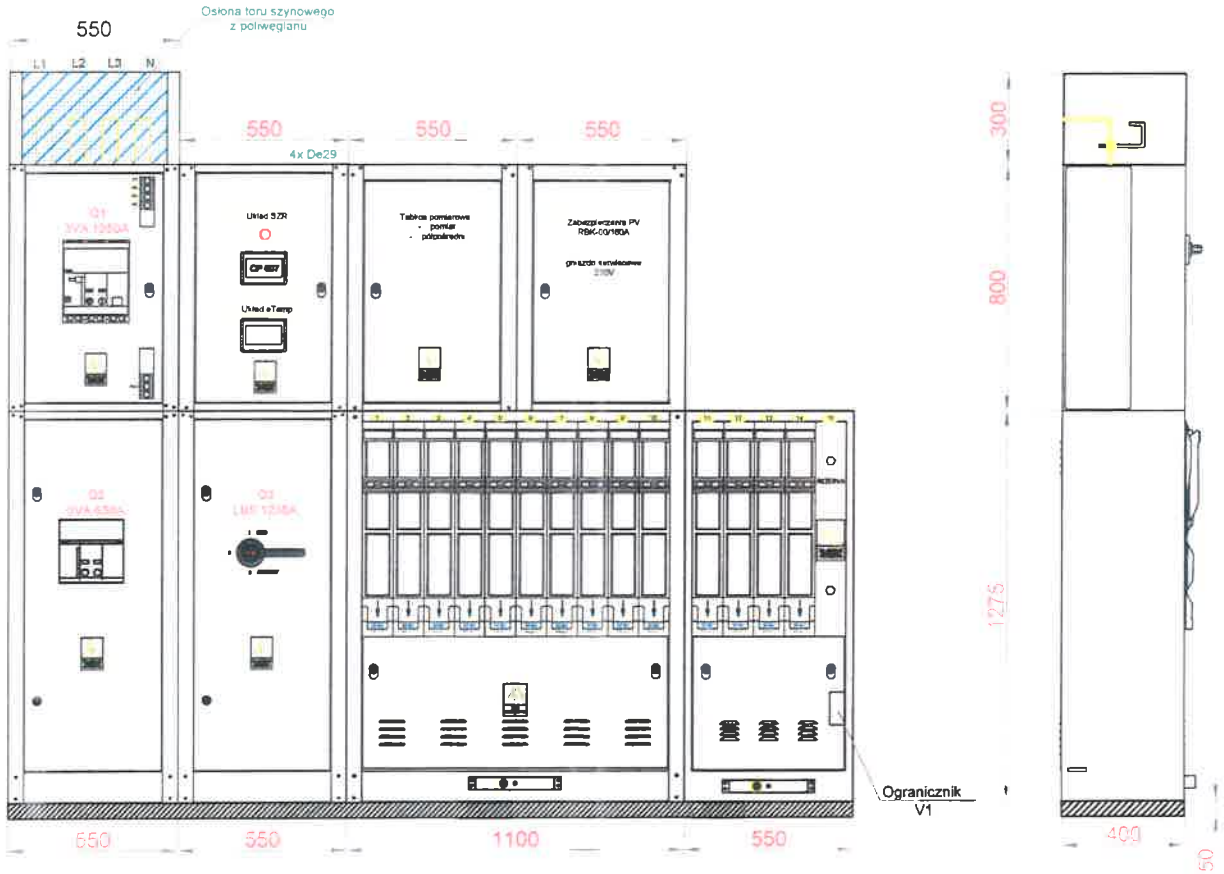

Rozdzielnica niskiego napięcia typu RN-W - przeznaczone do zasilania urządzeń elektrycznych nN.
Do stosowania w stacjach transformatorowych miejskich, w zakładach przemysłowych, domach towarowych oraz innych obiektach. Obudowa rozdzielnicy składa się z elementów giętych z blachy alucynkowej nitowanych ze sobą, co zapewnia ekwipotencjalizację.
Szkielet z blachy stalowej - malowanej lub alucynkowej, osłony z blachy stalowej malowanej lub alucynkowej, maskownice wykonane z tworzywa sztucznego

Rozdzielnica konfigurowana z niezależnych członów: zasilającego, pomiarowego, SZR i odpływowego
Rozdzielnica typu RN-W powinna spełniać wymagania poniższych norm:
- PN-EN 61439-1 - „Rozdzielnice i sterownice niskonapięciowe. Część 1: Postanowienia ogólne".
- PN-EN 61439-2 - „Rozdzielnice i sterownice niskonapięciowe. Część 2: Rozdzielnice i sterownice do rozdziału energii elektrycznej".
- PN-EN 61439-5 - „Rozdzielnice i sterownice niskonapięciowe. Część 5: Zestawy do rozdziału energii w sieciach publicznych".
- PN-EN 50274 - Rozdzielnice i sterownice niskonapięciowe - Ochrona przed porażeniem prądem elektrycznym - Ochrona przed niezamierzonym dotykiem bezpośrednim części niebezpiecznych czynnych
- PN-EN 62262 - „Stopnie ochrony przed zewnętrznymi uderzeniami mechanicznymi zapewnianej przez obudowy urządzeń elektrycznych (Kod IK)".
- PN-EN 60529 - „Stopnie ochrony zapewnianej przez obudowy (kod IP)"

Dane techniczne rozdzielnicy:
- Napięcie znamionowe izolacji - 1000V
- Napięcie znamionowe łączeniowe - 400V/690V
- Napięcie probiercze udarowe wytrzymywane - 8kV
- Częstotliwość znamionowa - 50 Hz
- Prąd znamionowy rozdzielnicy - 1250A
- Prąd znamionowy krótkotrwały wytrzymywany - 35 kA(1s0
- Prąd znamionowy szczytowy wytrzymywany - do 77 kA
- Odporność na działanie łuku wewnętrznego - 20 kA (0,5s)
- Stopień ochrony IP - IP2X
- Stopień ochrony IK - IK10
- Malowanie (w technologii proszkowej, kolor na życzenie klienta)

PROJEKT TECHNICZNY BRANŻA ELEKTRYCZNA	Nazwa i adres obiektu: **Budowa agregatu prądotwórczego wraz z linią kablową niskiego napięcia jako układu zasilania rezerwowego w ramach inwestycji pn: "Modernizacja, przebudowa, doposażenie SOR oraz pracowni diagnostycznych współpracujących z SOR w SPZOZ w Krasnymstawie"** Inwestor: Samodzielny Publiczny Zespół Opieki Zdrowotnej w Krasnymstawie, Ul. Sobieskiego 4, 22-300 Krasnystaw			
Tytuł rysunku:	**Rozdzielnica niskiego napięcia** **Widok, rozmieszczenie aparatów**			Skala: 1 : 25
PROJEKTANCI		Nr upraw.	Podpis	Data
Projektant: mgr inż. Marian Oleszek		LUB/0183/ PWOE/08		marzec 2024
Sprawdził: mgr inż. Tomasz Bździuch		LUB/0110/ PWOE/09		Nr rys. E3